高電圧コネクタ

LEMO®

高電圧コネクタシステム

高電圧コネクタ

創業70周年を誇るスイスレモ社の高い技術力と品質、お客様と共に培われた優れたノウハウで開発された高電圧コネクタをご紹介します。
ヨーロッパ合同原子核研究機関 CERN の協力も得て設計されたレモ社の当システムは軍事防衛・産業・宇宙科学・先端科学研究機関などあらゆるシーンで活躍しています。
国内に豊富な在庫を取り揃え、短納期、小ロットでご提供いたします。

シリーズ	ページ
シリーズ別リスト	次頁
1Y・3Y・6Y シリーズ（高電圧専用シェルボディータイプ）	P4～6
1Y・3Y・シリーズ（小型高性能タイプ）	P7～9
OS ～4S シリーズ（標準シェルボディータイプ）	P10 ～ 12
OS ～4Sシリーズ（標準シェルボディタイプ　気密カプラ）	P13
OS/1Sシリーズ （小型高性能タイプ）	P14 ～ 15
OE ～3E シリーズ（防水タイプ）	P16 ～ 18
OE～4Eシリーズ（防水タイプ　気密カプラ）	P19
2B シリーズ（多極コネクタ）	P20 ～ 21
4B/5B シリーズ（多極コネクタ）	P22 ～ 24
2Kシリーズ （防水タイプ　多極コネクタ）	P25 ～ 26
レモ高電圧ケーブル規格	P27
アクセサリー　スリーブ	P28 ～ 29
技術特性　Yシリーズ	P30
技術特性　S･Y･Bシリーズ（小型高性能シリーズ）/ パネルカット寸法	P31
試験電圧 / 定格電流	P32
高電圧コネクタ構造図	P33
05シリーズ単極コネクタ	P34 ～ 35
5Gシリーズ50極コネクタ	P36 ～ 37
ケーブル加工　仕様書	P38

製品の改善：LEMO製品はカタログ販売の製品につき、品質向上・機能改善のために製品および部品の変更を予告なく行う事があります。
製品の納入後、すぐにお客様にて製品の員数及び不良等をご確認ください。
納入後、長期間経過後のクレーム等に関しては対応しかねる場合がございますのでご了承ください。

高電圧コネクタ　シリーズ別リスト

単極タイプ

シリーズ	プラグ端末側から見た図	インサートタイプ	使用電圧 (kV rms)	使用電圧 (kV dc)	試験電圧 (kV rms)	試験電圧 (kV dc)	定格電流 (A)	コンタクト径 (mm)
1Y		405	5.0	7.0	7.5	10.5	8.0	1.3
		410	7.0	10.0	10.5	15.0	8.0	1.3
		416	16.0	23.0	25.0	35.0	6.0	0.9
3Y		415	10.5	15.0	16.0	22.5	15.0	4.5
		425	24.5	35.0	37.0	52.0	8.0	1.6
		430	19.0	28.0	29.0	42.0	15.0	4.5
6Y		450	50.0	-	70.0	-	25.0	7.0
0S		403	2.8	4.0	4.2	6.0	4.0	0.9
		405	5.6	8.0	8.5	12.0	4.0	0.7
1S		405	5.0	7.0	7.5	10.5	8.0	1.3
		408	8.5	12.0	12.7	18.0	6.0	0.9
2S		408	5.5	8.0	8.5	12.0	10.0	2.0
3S		405	5.0	7.0	7.5	10.5	15.0	4.0
		410	7.0	10.0	10.5	15.0	10.0	2.0
		415	10.0	15.0	15.0	21.0	8.0	1.3
4S		410	7.0	10.0	10.5	15.0	12.0	2.5
0E		403	2.8	4.0	4.2	6.0	4.0	0.9
1E		405	5.0	7.0	7.5	10.5	8.0	1.3
2E		408	5.5	8.0	8.5	12.0	10.0	2.0
3E		405	5.0	7.0	7.5	10.5	15.0	4.0
		410	7.0	10.0	10.5	15.0	10.0	2.0
		415	10.0	15.0	15.0	21.0	8.0	1.3
4E		410	7.0	10.0	10.5	15.0	12.0	2.5

多極タイプ

シリーズ		インサートタイプ	コンタクト数	使用電圧 (kV rms)	使用電圧 (kV dc)	試験電圧 (kV rms)	試験電圧 (kV dc)	定格電流 (A)	コンタクト径 (mm)
2B	434, 435, 436, 437	434	4	2.1	3.0	6.3	9.0	3.0	0.7
		435	5	2.1	3.0	6.3	9.0	3.0	0.7
		436	6	2.1	3.0	6.3	9.0	2.5	0.7
		437	7	2.1	3.0	6.3	9.0	2.0	0.7
4B	460, 464, 467	460	10	5.6	8.0	8.5	12.0	3.0	0.9
		464	4	8.5	12.0	12.7	18.0	4.0	0.9
		467	7	8.5	12.0	12.7	18.0	4.0	0.9
5B	474, 481	474	14	8.5	12.0	12.7	18.0	4.0	0.9
		481	21	8.5	12.0	12.7	18.0	4.0	0.9
2K	434, 435, 436, 437	434	4	2.1	3.0	6.3	9.0	3.0	0.7
		435	5	2.1	3.0	6.3	9.0	3.0	0.7
		436	6	2.1	3.0	6.3	9.0	2.5	0.7
		437	7	2.1	3.0	6.3	9.0	2.0	0.7

注）交流(AC)の使用周波数範囲：50～60Hz

高電圧コネクタ Yシリーズ 高電圧専用シェルボディータイプ

型番（例

FFA 1Y 405 C T A C 52

モデル：5・6ページ参照

シリーズ：下記参照

インサートタイプ：下記参照

シェル材質：C=クロムメッキ黄銅

インシュレータ：T = テフロン
L = ピーク
S = PA-imide

コレットサイズ：下記参照

ケーブル固定タイプ：C=ケーブルコレット

コンタクトタイプ：A=オス型半田
L=メス型半田

■電気特性

シリーズ	インサートタイプ	コンタクト数	使用電圧（kV AC）	使用電圧（kV DC）	試験電圧（kV AC）	試験電圧（kV DC）	定格電流（A）	コンタクト径（mm）	使用ケーブル径	
									誘電体径	導体径
1Y	405	1	5.0	7.0	7.5	10.5	8.0	1.3	3.2	1.15
	410	1	7.0	10.0	10.5	15.0	8.0	1.3	3.2	1.15
3Y	415	1	10.5	15.0	16.0	22.5	15.0	4.5	7.3	2.45
	430	1	19.0 1)	28.0 1)	29.0 1)	42.0 1)	15.0	4.5	7.3	2.45
6Y	450	1	50.0 2)	-	70.0 2)	-	25.0	7.0	23	6.6

注）交流（AC）の使用周波数範囲：50～60Hz
注）全ての数値はプラグとレセプタクル嵌合時の測定値です。
注）使用電圧等電気特性数値は、アプリケーションやその使用環境で適用される安全基準等で変動します。
1）上記数値は、プラグ（オスコンタクト）、ソケット（メスコンタクト）嵌合時です。
2）1.2/50μsの電圧パルスの最高値です。

■コレットサイズ

	パーツナンバー		ケーブル外径	
	タイプ	サイズ	最大	最小
1Y	C	22	2.2	>1.2
	C	32	3.2	>2.2
	C	42	4.2	>3.2
	C	52	5.2	>4.2
	C	57	5.7	>4.9
	C	62	6.2	>5.4

	パーツナンバー		ケーブル外径	
	タイプ	サイズ	最大	最小
3Y	C	42	4.2	2.6
	C	57	5.7	4.3
	C	72	7.2	5.8
	C	87	8.7	7.3
	C	97	9.7	8.8
6Y	C	11	10.5	9.8
	C	12	12.0	11.1
	C	14	14.0	13.1
	C	21	21.0	20.0
	C	29	28.8	24.5

他のサイズが必要な場合は最大径と最小径の間の数値であればご用意できます。

高電圧コネクタ Yシリーズ 高電圧専用シェルボディータイプ

1Yシリーズ

FFA ストレートプラグ ケーブルコレットタイプ

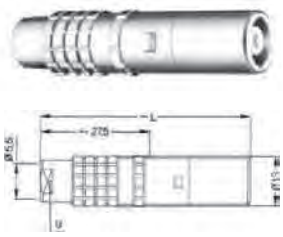

パーツナンバー			寸法 L (mm)	
モデル	シリーズ	タイプ	オスコンタクト	メスコンタクト
FFA	1Y	405	54	66
FFA	1Y	410	63	83

ERA 固定式レセプタクル ナット取付

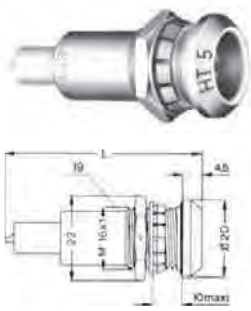

パーツナンバー			寸法 L (mm)	
モデル	シリーズ	タイプ	オスコンタクト	メスコンタクト
ERA	1Y	405	61	51
ERA	1Y	410	79	69

注）パネルカット寸法はP31をご参照ください。

PSA 固定式レセプタクル ケーブルコレット ナット取付

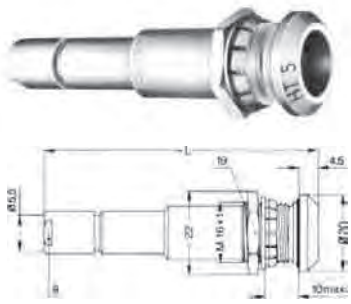

パーツナンバー			寸法 L (mm)	
モデル	シリーズ	タイプ	オスコンタクト	メスコンタクト
PSA	1Y	405	71	74
PSA	1Y	410	81	93

注）パネルカット寸法はP31をご参照ください。

3Yシリーズ

FFA ストレートプラグ ケーブルコレットタイプ

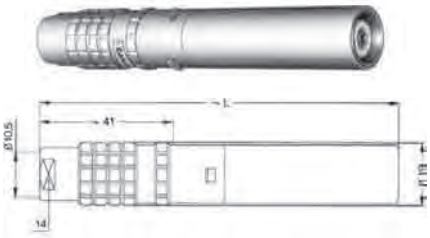

パーツナンバー			寸法 L (mm)	
モデル	シリーズ	タイプ	オスコンタクト	メスコンタクト
FFA	3Y	415	96	105
FFA	3Y	430	113	198

高電圧コネクタ Yシリーズ 高電圧専用シェルボディータイプ

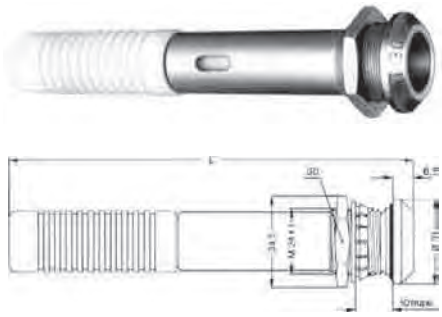

ERA 固定式レセプタクル ナット取付

パーツナンバー			寸法 L (mm)	
モデル	シリーズ	タイプ	オスコンタクト	メスコンタクト
ERA	3Y	415	77	109
ERA	3Y	430	108	150

注）パネルカット寸法はP31をご参照ください。

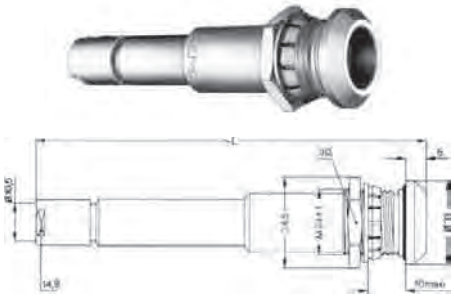

PSA 固定式レセプタクル ケーブルコレットタイプ ナット取付

パーツナンバー			寸法 L (mm)	
モデル	シリーズ	タイプ	オスコンタクト	メスコンタクト
PSA	3Y	430	-	146

注）パネルカット寸法はP31をご参照ください。

6Yシリーズ

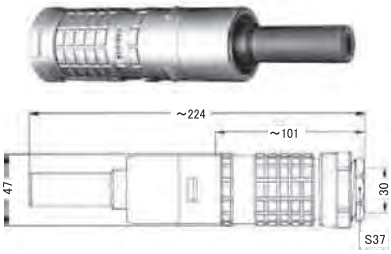

FFB ストレートプラグ ケーブルコレットタイプ セーフティナット付

パーツナンバー			寸法 L (mm)	
モデル	シリーズ	タイプ	オスコンタクト	メスコンタクト
FFB	6Y	450	224	-

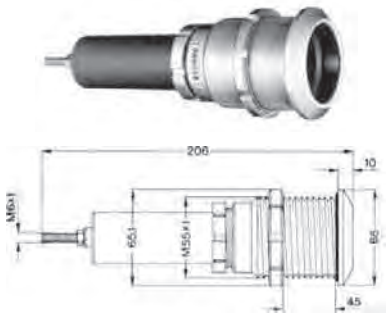

ERA 固定式レセプタクル ナット取付

パーツナンバー			寸法 L (mm)	
モデル	シリーズ	タイプ	オスコンタクト	メスコンタクト
ERA	6Y	450	206	-

注）パネルカット寸法はP31をご参照ください。

高電圧コネクタ Yシリーズ　小型高性能タイプ

型番（例

FFR 3Y 425 C F A E 76 □

モデル：8･9ページ参照

シリーズ：1Y/3Y

インサートタイプ：下記参照

シェル材質：C=クロムメッキ黄銅

インシュレータ：L = ピーク材
F = シリコン　3）

その他 2）

クリンプフェルールΦ：下記参照

ケーブル固定タイプ：E=クリンプ
Y=クランプナット 1）

コンタクトタイプ：A=オス半田　L=メス半田

■上記例説明
1）PEPモデルのみ
2）スリーブを取り付けることができます。ご注文の際、「その他」欄に「Z」を加え、別途ご注文ください。（全9色：28、29 アクセサリーページ参照）
3）プラグのみ

■電気特性

シリーズ	インサートタイプ	コンタクト数	使用電圧（kV AC）	使用電圧（kV DC）	試験電圧（kV AC）	試験電圧（kV DC）	定格電流（A）	コンタクト径（mm）	コンタクトタイプ	
									オス	メス
1Y	416	1	16.0	23.0	25.0	35.0	6.0	0.9	A 1）	L 1）
3Y	425	1	24.5	35.0	37.0	52.0	8.0	1.6	A 1）	L 1）

注）交流（AC）の使用周波数範囲：50～60Hz
注）全ての数値はプラグとレセプタクル嵌合時の測定値です。
注）使用電圧等電気特性数値は、アプリケーションやその使用環境で適用される安全基準等で変動します。
1）逆心タイプもございます。レモジャパン㈱営業部までお問い合わせください。

■クリンプフェルール（圧着ケーブル固定システム）

	パーツナンバー		コネクタ	使用ケーブル			
				ケーブル外径		最大誘電体径	最大導体径
	タイプ	サイズ	タイプ	最大	最小		
1Y	E	63	416	6.6	5.5	3.7	0.75
		64					1.35
	Y	10		10.0	7.0		1.35
3Y	E	55	425	5.7	5.2	4.1	1.35
		76		7.6	7.0	4.7	1.35
	Y	09		9.0	7.0		1.35
		15		15.0	12.0		1.35

1Yシリーズ

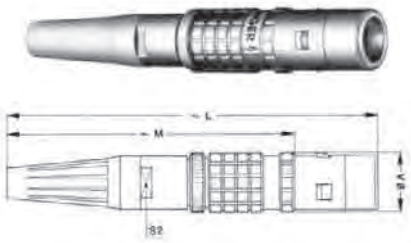

FFR　ストレートプラグ　ケーブルクリンプタイプ　スリーブセーフティナット付

パーツナンバー			寸法(mm)			
モデル	シリーズ	タイプ	A	L	M	S2
FFR	1Y	416	13	83	65	9

注）スリーブは別途ご注文ください。（28・29 ページアクセサリ参照）

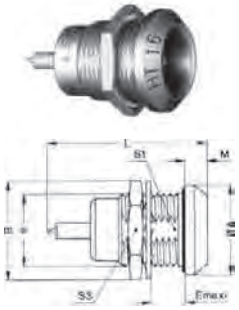

ERA　固定式レセプタクル　ナット取付

パーツナンバー			寸法(mm)							
モデル	シリーズ	タイプ	A	B	e	E	L	M	S1	S3
ERA	1Y	416	20	22.0	M16×1.0	8	34	4.5	14.5	19

注）パネルカット寸法はP31をご参照ください。

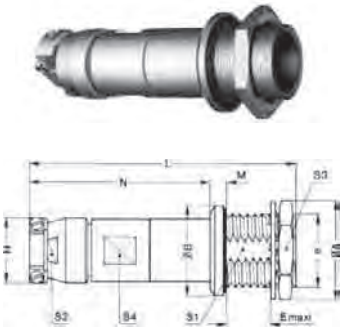

PEP　固定式レセプタクル　ケーブルクリンプタイプ　ナット取付（バックパネルマウント型）

パーツナンバー			寸法(mm)										
モデル	シリーズ	タイプ	A	B	e	E	H	L	M	N	S1	S2	S3	S4
PEP	1Y	416	21.8	20	M16×1.0	10	17	~70	3	~52	14.5	14	19	14

注）パネルカット寸法はP31をご参照ください。

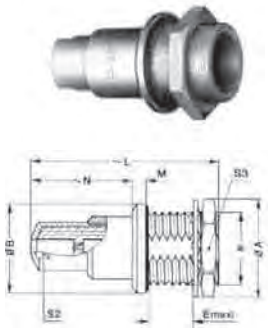

VCP　固定式レセプタクル　ナット取付（バックパネルマウント型）

パーツナンバー			寸法(mm)								
モデル	シリーズ	タイプ	A	B	e	E	L	M	N	S2	S3
VCP	1Y	416	20	22.0	M16×1.0	8	42	3.0	24	9	19

注）パネルカット寸法はP31をご参照ください。

高電圧コネクタ Yシリーズ　小型高性能タイプ

3Yシリーズ

FFR　ストレートプラグ　ケーブルクリンプタイプ　スリーブセーフティナット付

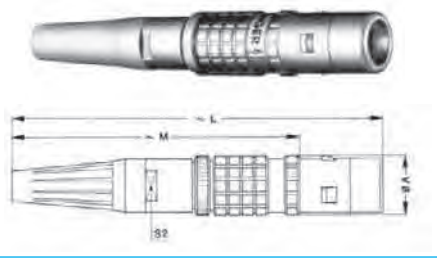

パーツナンバー			寸法(mm)			
モデル	シリーズ	タイプ	A	L	M	S2
FFR	3Y	425	19	114	84	15

ERA　固定式レセプタクル　ナット取付

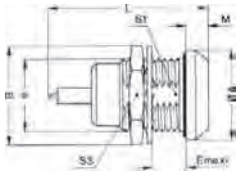

パーツナンバー			寸法(mm)							
モデル	シリーズ	タイプ	A	B	e	E	L	M	S1	S3
ERA	3Y	425	31	34.5	M24×1.0	15	～48	6.5	22.5	30

注）パネルカット寸法はP31をご参照ください。

PEP　固定式レセプタクル　ケーブルコレット付　ナット取付（バックパネルマウント型）

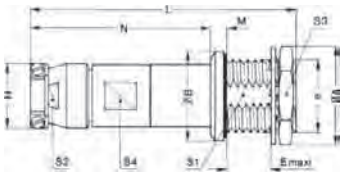

パーツナンバー			寸法(mm)										
モデル	シリーズ	タイプ	A	B	e	E	H	L	M	N	S1	S2	S3	S4
PEP	3Y	425	35	31	M24×1.0	13	24	86	3.5	62	22.5	20	30	20

注）パネルカット寸法はP31をご参照ください。

VCP　気密（ハーメチック）固定式レセプタクル　ナット取付（バックパネルマウント型）

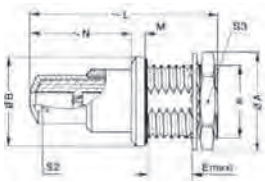

パーツナンバー			寸法(mm)							
モデル	シリーズ	タイプ	A	B	e	E	L	M	N	S2	S3
VCP	3Y	425	31	34.5	M24×1.0	12	60	3.5	36	15	30

注）パネルカット寸法はP31をご参照ください。

高電圧コネクタ Sシリーズ 標準シェルボディータイプ

型番（例

FFB 1S 405 C T A C 52 □

モデル：11・12ページ参照

シリーズ：0S/4S

インサートタイプ：下記参照

シェル材質：C=クロムメッキ黄銅

インシュレータ：T = テフロン
L = ピーク材（リクエストによりご提供可）

コンタクトタイプ：A=オス型半田
L=メス型半田

ケーブル固定タイプ：C=ケーブルコレット

コレットサイズ：下記参照

その他[1)]

1）スリーブを取り付けることができます。ご注文の際、「その他」欄に「Z」を加え、別途ご注文ください。（全9色：28・29 アクセサリーページ参照）

■電気特性

シリーズ	インサートタイプ	使用電圧（kV AC）	使用電圧（kV DC）	試験電圧（kV AC）	試験電圧（kV DC）	定格電流（A）	コンタクト径（mm）	AWG max. 単線	AWG max. 撚線
0S	403	2.8	4.0	4.2	6.0	4.0	0.9	20	22
1S	405	5.0	7.0	7.5	10.5	8.0	1.3	18	20
2S	408	5.5	8.0	8.5	12.0	10.0	2.0	14	16
3S	405	5.0	7.0	7.5	10.5	15.0	4.0	10	12
	410	7.0	10.0	10.5	15.0	10.0	2.0	12	14
	415	10.0	15.0	15.0	21.0	8.0	1.3	16	18
4S	410	7.0	10.0	10.5	15.0	12.0	2.0	10	12

注）交流（AC）の使用周波数範囲：50～60Hz
注）全ての数値はプラグとレセプタクル嵌合時の測定値です。
注）使用電圧等電気特性数値は、アプリケーションやその使用環境で適用される安全基準等で変動します。

■コレットサイズ

	パーツナンバー タイプ	パーツナンバー サイズ	ケーブル外径 最大	ケーブル外径 最小
0S	C	22	2.2	1.3
	C	32	3.2	>2.2
	C	37	3.7	>3.2
	C	44	4.4	>3.7
1S	C	22	2.2	>1.2
	C	32	3.2	>2.2
	C	42	4.2	>3.2
	C	52	5.2	>4.2
	C	57	5.7	>4.9
	C	62	6.2	>5.4

	パーツナンバー タイプ	パーツナンバー サイズ	ケーブル外径 最大	ケーブル外径 最小
2S	C	27	2.7	1.3
	C	32	3.2	>2.5
	C	42	4.2	>3.2
	C	52	5.2	>4.2
	C	62	6.2	>5.2
	C	72	7.2	>6.2
	C	82	8.2	>7.2
	C	87	8.7	>8.2
3S	C	42	4.2	2.6
	C	57	5.7	4.3
	C	72	7.2	5.8
	C	87	8.7	7.3
	C	97	9.7	8.8
	C	11	10.5	9.8

	パーツナンバー タイプ	パーツナンバー サイズ	ケーブル外径 最大	ケーブル外径 最小
4S	C	52	5.0	4.1
	C	62	6.0	5.1
	C	72	7.0	6.1
	C	82	8.0	7.1
	C	92	9.0	8.1
	C	10	10.0	9.1
	C	11	11.0	10.1
	C	12	12.0	11.1
	C	13	13.0	12.6

高電圧コネクタ Sシリーズ 標準シェルボディータイプ

FFB ストレートプラグ　ケーブルコレットタイプ　セーフティナット付

パーツナンバー			寸法 L (mm)			
モデル	シリーズ	タイプ	A	L	M	S2
FFB	0S	403	9.0	36.8	26.8	6.5
FFB	1S	405	12.0	45.0	34.0	8.5
FFB	2S	408	14.8	55.0	43.5	11.0
FFB	3S	405	17.8	65.0	50.0	14.0
		410				
		415				
FFB	4S	410	24.8	81.5	63.5	18.9

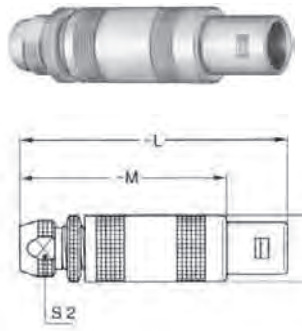

FFB ストレートプラグ　ケーブルコレットタイプ　セーフティナット　スリーブ用ナット付

パーツナンバー			寸法 L (mm)			
モデル	シリーズ	タイプ	A	L	M	S2
FFB	0S	403	9.0	36.8	26.8	7.0
FFB	1S	405	12.0	45.0	34.0	9.0
FFB	2S	408	14.8	55.0	43.5	12.0
FFB	3S	405	17.8	65.0	50.0	14.0
		410				
		415				

注）スリーブは別途ご注文ください。（28・29 ページアクセサリ参照）

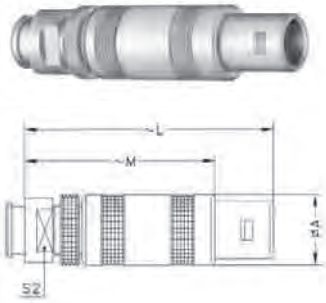

ERA 固定式レセプタクル　ナット取付

パーツナンバー			寸法 L (mm)							
モデル	シリーズ	タイプ	A	B	e	E	L	M	S1	S3
ERA	0S	403	10	12.4	M9×0.6	7.0	24.7	1.2	8.2	11
ERA	1S	405	14	15.8	M12×1.0	7.5	31.6	1.5	10.5	14
ERA	2S	408	18	19.2	M15×1.0	8.5	42.2	1.8	13.5	17
ERA	3S	405	22	25	M18×1.0	11.5	41.8	2.0	16.5	22
		410					47			
		415					52			
ERA	4S	410	28	34	M25×1.0	12.0	56.8	2.5	23.5	30

注）パネルカット寸法はP31をご参照ください。

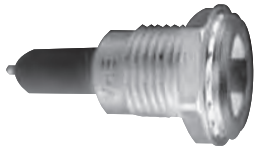

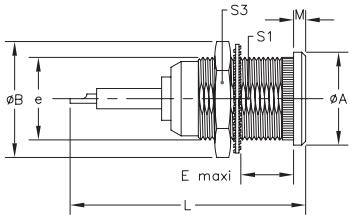

ERD 固定式レセプタクル　ナット２個取付（バックパネルマウント型）

パーツナンバー			寸法 L (mm)							
モデル	シリーズ	タイプ	A	B	e	E	L	M	S1	S3
ERD	0S	403	12	12.5	M9×0.6	5.5	24.7	2.5	8.2	11
ERD	1S	405	16	16.0	M12×1.0	6.0	31.6	3.5	10.5	14
ERD	2S	408	20	19.5	M15×1.0	6.5	42.2	3.5	13.5	17
ERD	3S	405	24	25.2	M18×1.0	9.0	41.8	4.5	16.5	22
		410					47			
		415					52			

注）パネルカット寸法はP31をご参照ください。

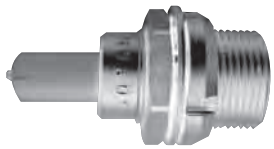

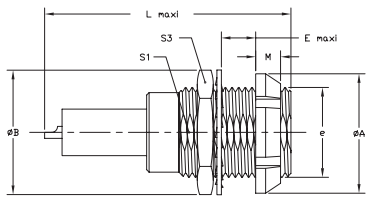

高電圧コネクタ Sシリーズ 標準シェルボディータイプ

PCA フリーソケット　ケーブルコレット付

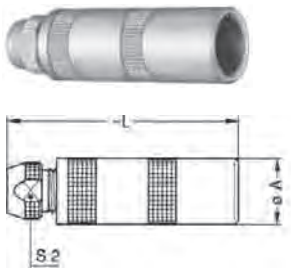

パーツナンバー			寸法 L (mm)		
モデル	シリーズ	タイプ	A	L	S2
PCA	0S	403	8.9	33.5	6.5
PCA	1S	405	11.9	40.5	8.5
PCA	2S	408	14.8	50.0	11.0
PCA	3S	405	17.8	59.0	14.0
		410			
		415			
PCA	4S	410	24.8	75.0	19.0

PSA 固定式レセプタクル　ケーブルコレットタイプ　ナット取付

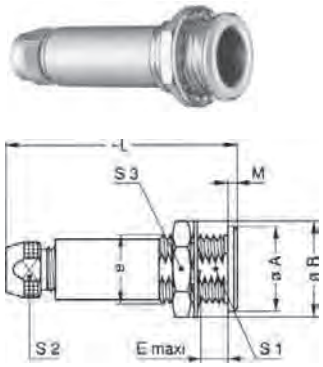

パーツナンバー			寸法 L (mm)								
モデル	シリーズ	タイプ	A	B	e	E	L	M	S1	S2	S3
PSA	0S	403	10	12.5	M9×0.6	7.0	33.5	1.2	8.2	6.5	11
PSA	1S	405	14	16.0	M12×1.0	7.5	40.5	1.5	10.5	8.5	14
PSA	2S	408	18	19.5	M15×1.0	8.5	50.0	1.8	13.5	11.0	17
PSA	3S	405	22	25.2	M18×1.0	11.5	59.0	2.0	16.5	14.0	22
		410									
		415									
PSA	4S	410	28	32.0	M25×1.0	12.0	75.0	2.5	23.5	19.0	30

注）パネルカット寸法はP31をご参照ください。

RAD 固定式カプラ　ナット取付

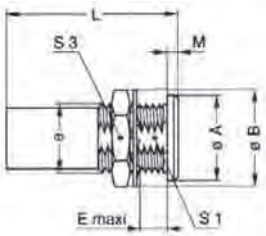

パーツナンバー			寸法 L (mm)							
モデル	シリーズ	タイプ	A	B	e	E	L	M	S1	S2
RAD	0S	403	10	12.5	M9×0.6	7.0	25.0	1.2	8.2	11
RAD	1S	405	14	16.0	M12×1.0	7.5	28.5	1.5	10.5	14

注）パネルカット寸法はP31をご参照ください。

HGP 固定式レセプタクル　ナット取付　気密タイプ

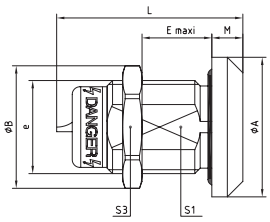

パーツナンバー			寸法 L (mm)							
モデル	シリーズ	タイプ	A	B	e	E	L	M	S1	S2
HGP	0S	403	18.0	15.8	M12×1.0	11.5	24.0	4.0	10.5	14.0
HGP	1S	405	20.0	19.2	M14×1.0	15.5	32.2	4.0	12.5	17.0
HGP	2S	408	20.0	21.5	M16×1.0	17.0	42	4.0	14.5	18.0
HGP	3S	405	28.0	27.0	M20×1.0	18.0	57.5	6.0	18.5	24.0
		410					58			
		415					63			

注）気密タイプコネクタの最大露出度は、1×10^{-6} torr-L/Sで、封止材としてエポキシ樹脂を使用しています。
注）パネルカット寸法はP31をご参照ください。

高電圧コネクタ Sシリーズ 標準シェルボディタイプ 気密カプラ

型番（例

SWH 1S 405 C T L P V

モデル：下記参照

シリーズ：0S～4S

インサートタイプ：下記参照

シェル材質：C=クロムメッキ黄銅

インシュレータ：L = PEEK T=PTFE（同軸・高電圧）

コンタクトタイプ：
A=オス-メス L=メス-オス M=メス-メス

エポキシ：P=Araldite S=Stycast

V=気密テスト実施

■電気特性

シリーズ	インサートタイプ	使用電圧（kV AC）	使用電圧（kV DC）	試験電圧（kV AC）	試験電圧（kV DC）	定格電流（A）	コンタクト径（mm）
0S	403	2.8	4.0	4.2	6.0	4.0	0.9
1S	405	5.0	7.0	7.5	10.5	8.0	1.3
2S	408	5.5	8.0	8.5	12.0	10.0	2.0
3S	405	5.0	7.0	7.5	10.5	15.0	4.0
	410	7.0	10.0	10.5	15.0	10.0	2.0
	415	10.0	15.0	15.0	21.0	8.0	1.3
4S	410	7.0	10.0	10.5	15.0	12.0	2.5

注）交流（AC）の使用周波数範囲：50～60Hz
注）全ての数値はプラグとレセプタクル嵌合時の測定値です。
注）使用電圧等電気特性数値は、アプリケーションやその使用環境で適用される安全基準等で変動します。

SWH 固定式カプラ ナット取付 防水または気密タイプ

パーツナンバー			寸法 L (mm)					パネルカット	
モデル	シリーズ	タイプ	A	e	E	L	M	B	C
SWH	0S	403	14	M10x0.75	17	34	2.0	9.1	10.1
SWH	1S	405	17	M12x1.00	28	39	2.5	10.6	12.1
SWH	1S	408	17	M12x1.00	28	39	2.5	10.6	12.1
SWH	3S	405	25	M20x1.00	30	53	4.0	18.6	20.2
SWH	3S	410	25	M20x1.00	30	53	4.0	18.6	20.2

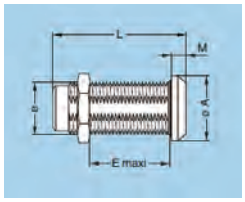

高電圧コネクタ Sシリーズ　小型高性能タイプ

型番（例

FFR 0S 405 C L A E 33 □

モデル：15ページ参照

シリーズ：0S/1S

インサートタイプ：下記参照

シェル材質：C=クロムメッキ黄銅

インシュレータ：L = ピーク材

その他[1)]

クリンプフェルールΦ：下記参照

ケーブル固定タイプ：E=クリンプ

コンタクトタイプ：A=オス型半田　L=メス型半田

1）スリーブを取り付けることができます。ご注文の際、「その他」欄に「Z」を加え、28・29ページのアクセサリページを参照してください。

■電気特性

シリーズ	インサートタイプ	使用電圧（kV AC）	使用電圧（kV DC）	試験電圧（kV AC）	試験電圧（kV DC）	定格電流（A）	コンタクト径（mm）	コンタクトタイプ	
								オス	メス
0S	405	5.6	8	8.5	12	4	0.7	A	L
1S	408	8.5	12	12.7	18	6	0.9	A	L

注）交流（AC）の使用周波数範囲：50～60Hz
注）全ての数値はプラグとレセプタクル嵌合時の測定値です。
注）使用電圧等電気特性数値は、アプリケーションやその使用環境で適用される安全基準等で変動します。
注）逆心タイプもございます。レモジャパン㈱営業部までお問い合わせください。

■クリンプフェルール（圧着ケーブル固定システム）

	パーツナンバー		コネクタ	使用ケーブル（mm）			
				外径		最大誘電体径	最大導電体径
	タイプ	サイズ	タイプ	最大	最小		
0S	E	33	405	3.3	2.6	1.7	0.65
		48		4.8	4.2	3.0	1.1
1S		46	408	4.6	4.0	2.3	0.75
1S		61	408	6.1	5.5	4.1	0.8

高電圧コネクタ Sシリーズ　小型高性能タイプ

FFR　ストレートプラグ　ケーブルクリンプ　スリーブナット付

パーツナンバー			寸法 L (mm)			
モデル	シリーズ	タイプ	A	L	M	S1
FFR	0S	405	9	42	32	6.5
FFR	1S	408	12	53	42	8.5

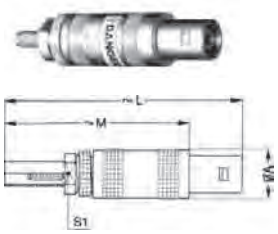

ERA　固定式レセプタクル　ナット取付

パーツナンバー			寸法 L (mm)							
モデル	シリーズ	タイプ	A	B	e	E	L	M	S1	S3
ERA	0S	405	10	12.5	M9×0.6	7	25	1.2	8.2	11
ERA	1S	408	12	16.0	M12×1.0	7	30	1.5	10.5	14

注）パネルカット寸法はP31をご参照ください。

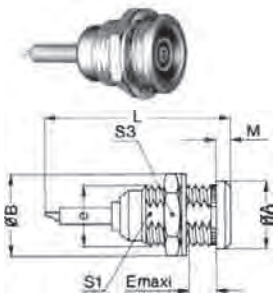

PCS　フリーソケット　ケーブルクリンプスリーブ付

パーツナンバー			寸法 L (mm)		
モデル	シリーズ	タイプ	A	L	S1
PCS	0S	405	9	38	6.5
PCS	1S	408	12	52	8.5

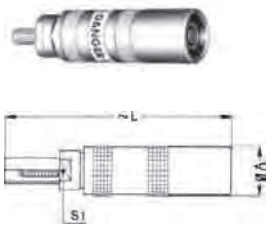

PSS　ストレート固定式レセプタクル　ケーブルクリンプ　ナット取付

パーツナンバー			寸法 L (mm)								
モデル	シリーズ	タイプ	A	B	e	E	L	M	S1	S1	S3
PSS	0S	405	10	12.5	M9×0.6	7	38	1.2	8.2	6.5	11
PSS	1S	408	14	16.0	M12×1.0	7	52	1.5	10.5	8.5	14

注）パネルカット寸法はP31をご参照ください。

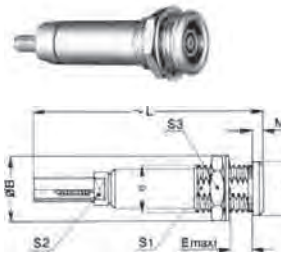

EWB　固定式レセプタクル　ナット取付　気密タイプ

パーツナンバー			寸法 L (mm)							
モデル	シリーズ	タイプ	A	B	e	E	L	M	S1	S3
EWB	0S	405	13	12.5	M9×0.6	10	34	3.5	9	11
EWB	1S	408	18	16.0	M12×1.0	10	40	4.0	11	14

注）気密タイプコネクタの最大露出度は、1×10^{-6}torr-L/Sで、封止材としてエポキシ樹脂を使用しています。
注）パネルカット寸法はP31をご参照ください。

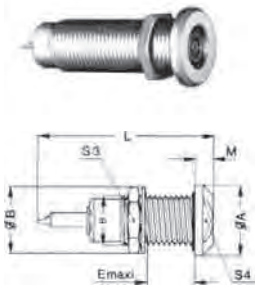

高電圧コネクタ Eシリーズ 防水タイプ

型番（例

FFA 1E 405 C T A C 52 [ ]

モデル：17･18ページ参照

シリーズ：0E/3E

インサートタイプ：下記参照

シェル材質：C=クロムメッキ黄銅

インシュレータ：T = テフロン
L = ピーク材（ご要望によりご提供可能です）

その他[1)]

コレットサイズ：下記参照

ケーブル固定タイプ：C=ケーブルコレット

コンタクトタイプ：A=オス型半田
L=メス型半田

1）スリーブを取り付けることができます。ご注文の際、「その他」欄に「Z」を加え、別途ご注文ください。（全9色：28、29 アクセサリーページ参照）

■電気特性

シリーズ	インサートタイプ	使用電圧 (kV AC)	使用電圧 (kV DC)	試験電圧 (kV AC)	試験電圧 (kV DC)	定格電流 (A)	コンタクト径 (mm)	AWG max. 単線	AWG max. 撚線
0E	403	2.8	4.0	4.2	6.0	4.0	0.9	20	22
1E	405	5.0	7.0	7.5	10.5	8.0	1.3	18	20
2E	408	5.5	8.0	8.5	12.0	10.0	2.0	14	16
3E	405	5.0	7.0	7.5	10.5	15.0	4.0	10	12
	410	7.0	10.0	10.5	15.0	10.0	2.0	12	14

注）交流（AC）の使用周波数範囲：50～60Hz
注）全ての数値はプラグとレセプタクル嵌合時の測定値です。
注）使用電圧等電気特性数値は、アプリケーションやその使用環境で適用される安全基準等で変動します。

■コレットサイズ

	パーツナンバー タイプ	パーツナンバー サイズ	ケーブル外径 最大	ケーブル外径 最小
0E	C	10	1.2	1.0
	C	15	1.5	1.3
	C	20	2.0	1.6
	C	25	2.5	2.1
	C	30	3.0	2.6
	C	35	3.5	3.1
	C	40	4.0	3.6
	C	45	4.5	4.1
	C	50	5.0	4.6
1E	C	15	1.6	1.3
	C	20	2.2	1.6
	C	25	3.2	2.1
	C	30	3.2	2.6
	C	35	4.2	3.1
	C	40	4.2	3.6
	C	45	5.2	4.1
	C	50	5.2	4.6
	C	55	6.2	5.1
	C	60	6.2	5.6
	C	65	7.2	6.1

	パーツナンバー タイプ	パーツナンバー サイズ	ケーブル外径 最大	ケーブル外径 最小
2E	C	15	1.5	1.3
	C	20	2.0	1.6
	C	25	2.5	2.1
	C	30	3.0	2.6
	C	35	3.5	3.1
	C	40	4.0	3.6
	C	45	4.5	4.1
	C	50	5.0	4.6
	C	55	5.5	5.1
	C	60	6.0	5.6
	C	65	6.5	6.1
	C	70	7.0	6.6
	C	75	7.5	7.1
	C	80	8.0	7.6
	C	85	8.5	8.1

	パーツナンバー タイプ	パーツナンバー サイズ	ケーブル外径 最大	ケーブル外径 最小
3E	C	30	3.0	2.6
	C	35	3.5	3.1
	C	40	4.0	3.6
	C	45	4.5	4.1
	C	50	5.0	4.6
	C	55	5.5	5.1
	C	60	6.0	5.6
	C	65	6.5	6.1
	C	70	7.0	6.6
	C	75	7.5	7.1
	C	80	8.0	7.6
	C	85	8.5	8.1
	C	90	9.0	8.6
	C	95	9.5	9.1
	C	10	10.0	9.6
	C	11	11.0	10.1

高電圧コネクタ Eシリーズ 防水タイプ

FFA ストレートプラグ ケーブルコレットタイプ 防水タイプ

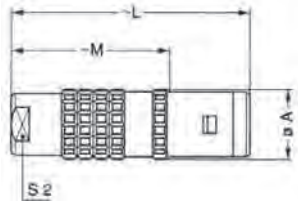

パーツナンバー			寸法 L (mm)			
モデル	シリーズ	タイプ	A	L	M	S2
FFA	0E	403	11	34	23	8
FFA	1E	405	13	42	28	9
FFA	2E	408	16	52	36	12
FFA	3E	405	19	61	41	15
		410				

FFA ストレートプラグ ケーブルコレットタイプ スリーブ用ナット付 防水タイプ

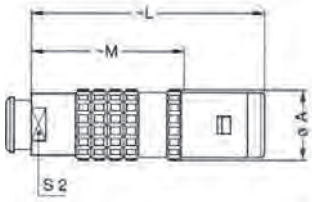

パーツナンバー			寸法 L (mm)			
モデル	シリーズ	タイプ	A	L	M	S2
FFA	0E	403	11	34	23	7
FFA	1E	405	13	42	28	9
FFA	2E	408	16	52	36	12
FFA	3E	405	19	60	40	15
		410				

注）スリーブは別途ご注文ください。（28・29 ページアクセサリ参照）

ERA 固定式レセプタクル ナット取付 防水タイプ

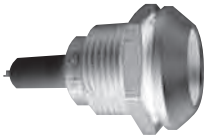

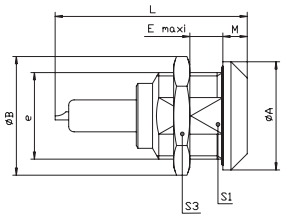

パーツナンバー			寸法 L (mm)							
モデル	シリーズ	タイプ	A	B	e	E	L	M	S1	S3
ERA	0E	403	18	19.2	M14×1.0	7	26.8	4.0	12.5	17
ERA	1E	405	20	21.5	M16×1.0	9	35.5	4.5	14.5	19
ERA	2E	408	25	27	M20×1.0	9	46.3	5.0	18.5	24
ERA	3E	405	31	34	M24×1.0	11	46.9	6.0	22.5	30
		410					52.1			

注）パネルカット寸法はＰ31をご参照ください。

PCA フリーソケット ケーブルコレットタイプ 防水タイプ

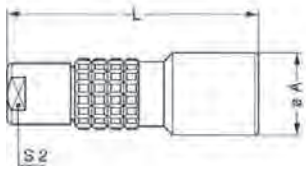

パーツナンバー			寸法 L (mm)		
モデル	シリーズ	タイプ	A	L	S2
PCA	1E	405	15	45.0	9
PCA	2E	408	19	54.0	12
PCA	3E	405	23	65.0	15
		410			

高電圧コネクタ Eシリーズ 防水タイプ

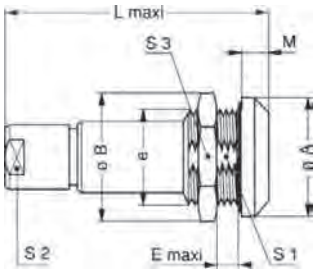

PSA 固定式レセプタクル　ケーブルコレットタイプ　ナット付　防水タイプ

パーツナンバー			寸法　L (mm)								
モデル	シリーズ	タイプ	A	B	e	E	L	M	S1	S2	S3
PSA	1E	405	20	19.5	M16×1.0	9.0	45.0	4.5	14.5	9	19
PSA	2E	408	25	27.5	M20×1.0	9	54.0	5.0	18.5	12	24
PSA	3E	405	31	34.5	M24×1.0	11	65.0	6.0	22.5	15	30
		410									

注）パネルカット寸法はP31をご参照ください。

高電圧コネクタ Eシリーズ　防水タイプ　気密カプラ

型番（例

SWH　1E　405　C　T　L　P　V

モデル：下記参照

シリーズ：0E～4E

インサートタイプ：下記参照

シェル材質：C=クロムメッキ黄銅

インシュレータ：L = PEEK　T=PTFE（同軸・高電圧）

V=気密テスト実施

エポキシ：P=Araldite　S=Stycast

コンタクトタイプ：
A=オス-オス　L=メス-オス　M=メス-メス

■電気特性

シリーズ	インサートタイプ	使用電圧（kV AC）	使用電圧（kV DC）	試験電圧（kV AC）	試験電圧（kV DC）	定格電流（A）	コンタクト径（mm）
0E	403	2.8	4.0	4.2	6.0	4.0	0.9
1E	405	5.0	7.0	7.5	10.5	8.0	1.3
2E	408	5.5	8.0	8.5	12.0	10.0	2.0
3E	405	5.0	7.0	7.5	10.5	15.0	4.0
	410	7.0	10.0	10.5	15.0	10.0	2.0
	415	10.0	15.0	15.0	21.0	8.0	1.3
4E	410	7.0	10.0	10.5	15.0	12.0	2.5

注）交流（AC）の使用周波数範囲：50～60Hz
注）全ての数値はプラグとレセプタクル嵌合時の測定値です。
注）使用電圧等電気特性数値は、アプリケーションやその使用環境で適用される安全基準等で変動します。

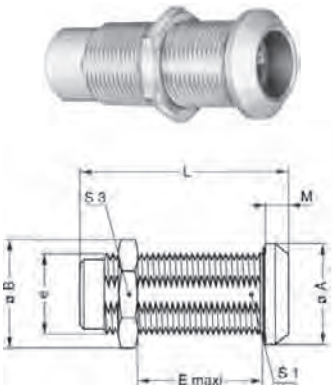

SWH　固定式カプラ　ナット取付　防水または気密タイプ

パーツナンバー			寸法　L（mm）							
モデル	シリーズ	タイプ	A	B	e	E	L	M	S1	S2
SWH	0E	403	18	19.5	M14×1.0	21	36.0	4.0	12.5	17
SWH	1E	405	20	21.5	M16×1.0	29	47.0	4.5	14.5	19
SWH	2E	408	25	27.5	M20×1.0	28	52.5	5.0	18.5	24
SWH	3E	405	31	34.5	M24×1.0	33	64.0	6.0	22.5	30
		410								
		415								
SWH	4E	410	37	41.5	M30×1.0	43	70.0	6.5	28.5	36

2Bシリーズ

型番（例

FGG 2B 434 C L A D 52 □

- **モデル**：20・21ページ参照
- **シリーズ**：2B
- **インサートタイプ**：下記参照
- **シェル材質**：C=クロムメッキ黄銅
- **インシュレータ**：ピーク材
- **コンタクトタイプ**：オス型半田ピン
- **コレットサイズ**：下記参照
- **その他**[1)]

1）スリーブを取り付けることができます。ご注文の際、「その他」欄に「Z」を加え、別途ご注文ください。（全9色：28・29 アクセサリーページ参照）

■電気特性

シリーズ	インサートタイプ	コンタクト数	使用電圧（kV AC）	使用電圧（kV DC）	試験電圧（kV AC）	試験電圧（kV DC）	定格電流（A）	コンタクト径（mm）	誘電体径（mm）
2B	434	4	2.1	3.0	6.3	9.0	3.0	0.7	2.0
	435	5	2.1	3.0	6.3	9.0	3.0	0.7	2.0
	436	6	2.1	3.0	6.3	9.0	2.5	0.7	2.0
	437	7	2.1	3.0	6.3	9.0	2.0	0.7	2.0

注）交流（AC）の使用周波数範囲：50～60Hz
注）全ての数値はプラグとレセプタクル嵌合時の測定値です。
注）使用電圧等電気特性数値は、アプリケーションやその使用環境で適用される安全基準等で変動します。
注）当該タイプコネクタの性能を適格に発揮させる為アッセンブリの際、コネクタ後部でケーブル導体とインシュレーターの半田接合後、必ずヒートシュリンクチューブ等でコートしてください。レモ推奨品：レイケム社製ヒートシュリンクチューブ ATUM-3-1

2Bシリーズ

FGG ストレートプラグ　キー（G）またはキー（A～M、R）ケーブルコレットタイプ

パーツナンバー			寸法(mm)				
モデル	シリーズ	タイプ	A	L	M	S1	S2
FGG	2B	434	15	49	37	13	12
		435					
		436					
		437					

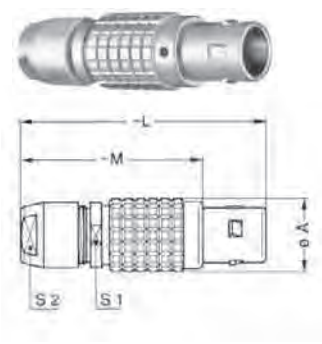

■コレットサイズ

2B	パーツナンバー		ケーブル外径	
	タイプ	サイズ	最大	最小
	D	42	4.2	>3.2
	D	52	5.2	>4.2
	D	62	6.2	>5.2
	D	72	7.2	>6.2
	D	82	8.2	>7.2
	D	92	9.2	>8.2
	D	99	9.9	>9.2

高電圧コネクタ Bシリーズ 多極コネクタ

2Bシリーズ

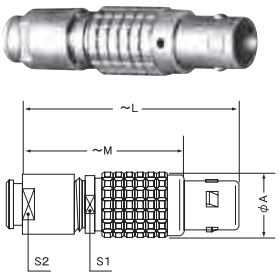

FGG ストレートプラグ　キー(G)またはキー(A~M)ケーブルコレットタイプ　スリーブ用ナット付

パーツナンバー			寸法(mm)				
モデル	シリーズ	タイプ	A	L	M	S1	S2
FGG	2B	434	15	48	36	13	12
		435					
		436					
		437					

注）スリーブは別途ご注文ください。（28・29 ページアクセサリ参照）

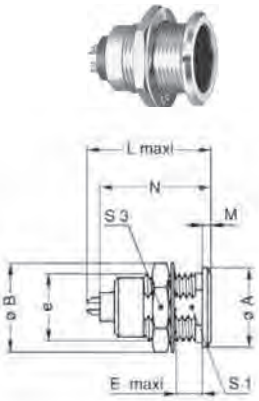

EGG 固定式レセプタクル　キー(G)またはキー(A～M、R)ナット取付

パーツナンバー			寸法(mm)							
モデル	シリーズ	タイプ	A	B	e	E	L	M	N	S1	S2
EGG	2B	434	18	20	M15×1.0	8.5	25	1.8	21.5	13.5	17
		435									
		436									
		437									

注）パネルカット寸法はP31をご参照ください。

PHG フリーソケット　キー(G)またはキー(A～M、R)ケーブルコレットタイプ

パーツナンバー			寸法(mm)			
モデル	シリーズ	タイプ	A	L	S1	S2
PHG	2B	434	16.5	47	13	12
		435				
		436				
		437				

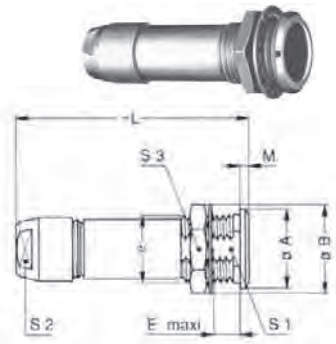

PKG 固定式レセプタクル　キー(G)またはキー(A～M、R)ナット取付

パーツナンバー			寸法(mm)								
モデル	シリーズ	タイプ	A	B	e	E	L	M	S1	S2	S3
PKG	2B	434	18	19.5	M15×1.0	8.5	47	1.8	13.5	12	17
		435									
		436									
		437									

注）パネルカット寸法はP31をご参照ください。

4B－5Bシリーズ

型番（例 FCJ 4B 467 C L L Y 15

- **モデル**：22・23・24ページ解説参照
- **シリーズ**：4B/5B
- **インサートタイプ**：下記参照
- **シェル材質**：C=クロムメッキ黄銅
- **インシュレータ**：L＝ピーク材
- **コンタクトタイプ**：A=オス型半田ピン L=メス型半田ピン
- **ケーブル固定タイプ**：Y=ケーブルクリンプ
- **ケーブルクリンプサイズ**：下記参照

■電気特性

シリーズ	インサートタイプ	コンタクト数	使用電圧（kV AC）	使用電圧（kV DC）	試験電圧（kV AC）	試験電圧（kV DC）	定格電流（A）	コンタクト径（mm）
4B	460	10	5.6	8.0	8.5	12.0	3.0	0.9
	464	4	8.5	12.0	12.7	18.0	4.0	0.9
	467	7	8.5	12.0	12.7	18.0	4.0	0.9
5B	474	14	8.5	12.0	12.7	18.0	4.0	0.9
	481	21	8.5	12.0	12.7	18.0	4.0	0.9

注）交流（AC）の使用周波数範囲：50～60Hz
注）全ての数値はプラグとレセプタクル嵌合時の測定値です。

■クリンプフェルール（圧着ケーブル固定システム）

	パーツナンバー		タイプ	ケーブル外径		
	タイプ	サイズ		最大	最小	最大誘電体径
4B	Y	15	460	15	12	0.75
		9	464	9	7	0.75
		15	467	15	12	0.75
5B		18	474	18	15	0.75
		22	481	22	18	0.75

4B/5Bシリーズ

FCJ ストレートプラグ　ケーブルクリンプ　セーフティナット付（逆芯タイプ）

リファイレンス			寸法 L（mm）					
モデル	シリーズ	タイプ	A	H	L	M	S1	S2
FCJ	4B	460	25	24	77	59	21	20
		464						
		467						
FCJ	5B	474	35	34	107	82	31	30
		481						

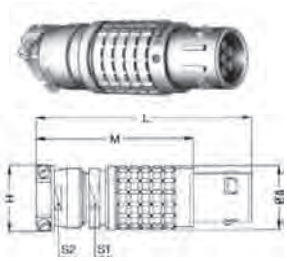

高電圧コネクタ Bシリーズ 多極コネクタ

4B/5Bシリーズ

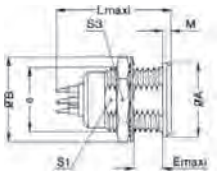

EGJ 固定式レセプタクル　ナット取付（逆芯タイプ）

リファイレンス			寸法　L (mm)							
モデル	シリーズ	タイプ	A	B	e	E	L	M	S1	S2
EGJ	4B	460	28	32	M25×1.0	12.5	38	2.5	23.5	30
		464								
		467								
EGJ	5B	474	40	40	M35×1.0	11.0	43	3.0	33.5	-
		481								

注）パネルカット寸法はP31をご参照ください。

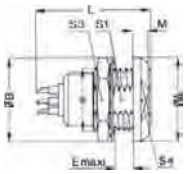

ECJ 固定式レセプタクル　ナット取付　（逆芯タイプ）バックパネルマウント型

リファイレンス			寸法　L (mm)								
モデル	シリーズ	タイプ	A	B	e	E	L	M	S1	S2	S3
ECJ	4B	460	30	32	M25×1.0	10.5	38	4.5	23.5	27	27
		464									
		467									
ECJ	5B	474	41	40	M35×1.0	9.0	43	5.0	33.5	37	37
		481									

注）パネルカット寸法はP31をご参照ください。

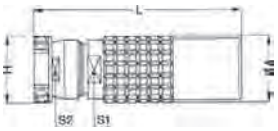

PHJ フリーソケット　ケーブルクリンプ　（逆芯タイプ）

パーツナンバー			寸法　L (mm)				
モデル	シリーズ	タイプ	A	H	L	S1	S2
PHJ	4B	460	24.4	24	75	21	20
		464					
		467					
PHJ	5B	474	34.2	34	103	31	31
		481					

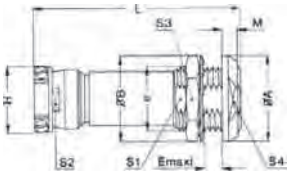

PFJ 固定式レセプタクル ケーブルクリンプ　ナット取付　（逆芯タイプ）　バックパネルマウント型

パーツナンバー			寸法　L (mm)										
モデル	シリーズ	タイプ	A	B	e	E	H	L	M	S1	S2	S3	S4
PFJ	4B	460	30	32	M25×1.0	10.5	24	75	4.5	23.5	20	30	27
		464											
		467											
PFJ	5B	474	41	40	M35×1.0	9.0	34	103	5.0	33.5	30	-	37
		481											

注）パネルカット寸法はP31をご参照ください。

4B/5Bシリーズ

VEJ 固定式レセプタクル ナット取付 （逆芯気密タイプ）バックパネルマウント型

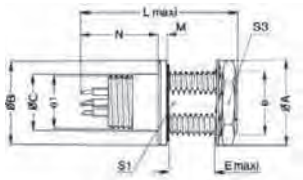

パーツナンバー			寸法 L (mm)										
モデル	シリーズ	タイプ	A	B	C	E	e	e1	L	M	N	S1	S2
VEJ	4B	460	32	32	25	13	M25×1	M22×1	58	3.5	34.5	23.5	30
		464											
		467											
VEJ	5B	474	40	45	34	13	M35×1	M30×1	73	5.0	42.0	33.5	-
		481											

注）パネルカット寸法はP31をご参照ください。

VPJ 固定式レセプタクル ナット取付 ケーブルクリンプ付（逆芯気密タイプ）バックパネルマウント型

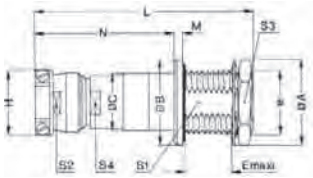

パーツナンバー			寸法 L (mm)												
モデル	シリーズ	タイプ	A	B	C	E	e	H	L	M	N	S1	S2	S3	S4
VPJ	4B	460	32	32	25	13	M25×1	24	91	3.5	67.5	23.5	20	30	21
		464													
		467													
VPJ	5B	474	40	45	34	13	M35×1	34	112	5.0	81.0	33.5	30	-	31
		481													

注）パネルカット寸法はP31をご参照ください。

高電圧コネクタ Kシリーズ 防水タイプ 多極コネクタ

型番（例

FGG 2K 434 C L A C 60 □

モデル：26ページ参照

シリーズ：2K

インサートタイプ：下記参照

シェル材質：C=クロムメッキ黄銅

インシュレータ：L = ピーク材

コンタクトタイプ：
A=オス半田　C=オス圧着　D=オス-プリント基板用

コレットタイプ：C=標準Cシリーズコレット
K=オーバーサイズKシリーズコレット

コレットサイズ：下記参照

その他[1)]

1）スリーブを取り付けることができます。ご注文の際、「その他」欄に「Z」を加え、別途ご注文ください。（全9色：28・29 アクセサリーページ参照）

■電気特性

シリーズ	インサートタイプ	コンタクト数	使用電圧（kV AC）	使用電圧（kV DC）	試験電圧（kV AC）	試験電圧（kV DC）	定格電流（A）	コンタクト径（mm）	誘電体径（mm）
2K	434	4	2.1	3.0	6.3	9.0	3.0	0.7	2.0
	435	5	2.1	3.0	6.3	9.0	3.0	0.7	2.0
	436	6	2.1	3.0	6.3	9.0	2.5	0.7	2.0
	437	7	2.1	3.0	6.3	9.0	2.0	0.7	2.0

注）交流（AC）の使用周波数範囲：50～60Hz
注）全ての数値はプラグとレセプタクル嵌合時の測定値です。
注）使用電圧等電気特性数値は、アプリケーションやその使用環境で適用される安全基準等で変動します。

■コレットサイズ

	パーツナンバー		ケーブル外径	
	タイプ	サイズ	最　大	最　小
2K	C	15	1.5	1.3
	C	20	2.0	1.6
	C	25	2.5	2.1
	C	30	3.0	2.6
	C	35	3.5	3.1
	C	40	4.0	3.6
	C	45	4.5	4.1
	C	50	5.0	4.6
	C	55	5.5	5.1
	C	60	6.0	5.6
	C	65	6.5	6.1
	C	70	7.0	6.6
	C	75	7.5	7.1
	C	80	8.0	7.6
	C	85	8.5	8.1
	K	90	9.0	8.6
	K	95	9.5	9.1
	K	10	10.0	9.6
	K	11	11.0	10.1

2Kシリーズ

FGG ストレートプラグ キー(G) またはキー(A~F、L、R) ケーブルコレット

パーツナンバー			寸法 L (mm)				
モデル	シリーズ	タイプ	A	C	L	M	S2
FGG	2K	434	16	9.2	52	36	11.9
		435					
		436					
		437					

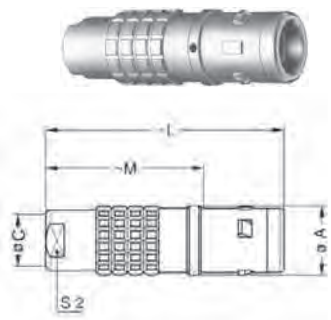

FGG ストレートプラグ キー(G) またはキー(A~F、L、R) ケーブルコレット スリーブ用ナット付

パーツナンバー			寸法 L (mm)				
モデル	シリーズ	タイプ	A	C	L	M	S2
FGG	2K	434	16	8.7	49	33	11.9
		435					
		436					
		437					

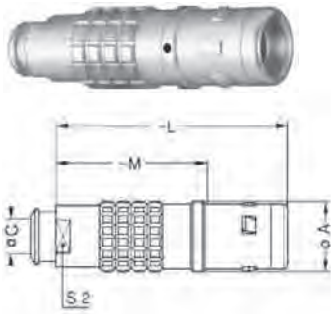

EGG 固定式レセプタクル ナット取付 キー(G) 又はキー(A~F、L、R)

パーツナンバー			寸法 L (mm)							
モデル	シリーズ	タイプ	A	B	e	E	L	M	S1	S2
EGG	2K	434	25	27.5	M20×1.0	9	29.0	5.0	18.5	24
		435								
		436								
		437								

注) パネルカット寸法はP31をご参照ください。

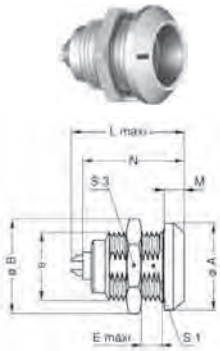

PHG フリーソケット キー(G)又はキー(A~F、L、R) ケーブルコレットタイプ

パーツナンバー			寸法 L (mm)			
モデル	シリーズ	タイプ	A	C	L	S2
PHG	2K	434	19	9.2	54.0	11.9
		435				
		436				
		437				

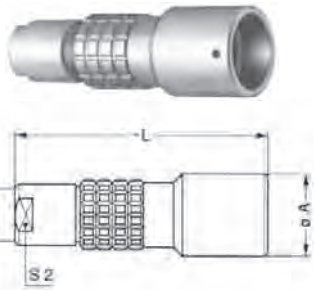

PHG フリーソケット キー(G)又はキー(A~F、L、R) ケーブルコレットタイプ スリーブ用ナット付

パーツナンバー			寸法 L (mm)			
モデル	シリーズ	タイプ	A	C	L	S2
PHG	2K	434	19	9.2	57.0	11.9
		435				
		436				
		437				

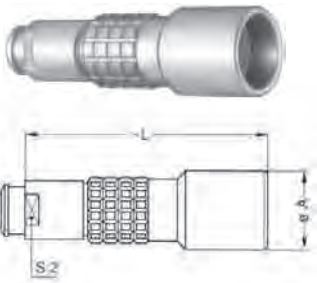

レモ高電圧ケーブル規格

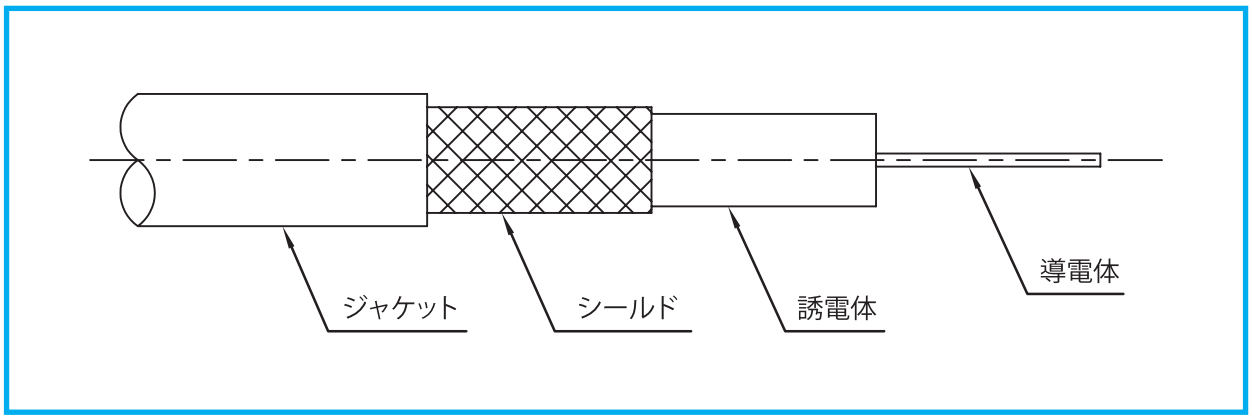

推薦する高電圧ケーブル

UL認定品

型番	JJC40004	JJC40002	JJC40007	JJC40003	JJC40019	JJC40045
製品番号	150 470	106 330	315 650	130 660	130 666	301 342
導体抵抗Ω/km	38.2	78	≧10	55.8	55.8	55.9
絶縁体抵抗MΩ	220	5000	10000	10000	10000	1000
使用電圧 kVDC	3	9	18	30	30	50
試験電圧 kVDC	6	18	25	60	60	60
使用温度 ℃	−5/＋70	−25+80	−10/+70	−25/+90	−25/+80	−15/+80
導体径	7/0.25	14/0.15	1/1.5	7/0.25	7/0.25	7/0.25
	0.75mm	0.6mm	1.5mm	0.75mm	0.75mm	0.76mm
絶縁体直径φmm	2.05	2.8	6.5	3.9	3.95	2.98
ジャケット材質	PVC 赤	PVC 赤	PVC 灰	PVC 赤	PVC 赤	PVC 赤
ジャケットφmm	4±0.2	4.6±0.2	8.8±0.2	5.4±0.2	6±0.2	7.28±0.2
その他	柔軟性	柔軟性			UL規格：11152	

●ケーブル単体でも販売しております。

補足：その他、高電圧用ケーブルは多数取り揃えております。各種高電圧コネクタのケーブルアッセンブリでのご提供も可能です。
詳細はレモジャパン㈱営業部までお問い合わせください。

GM_ ポリウレタン製スリーブ

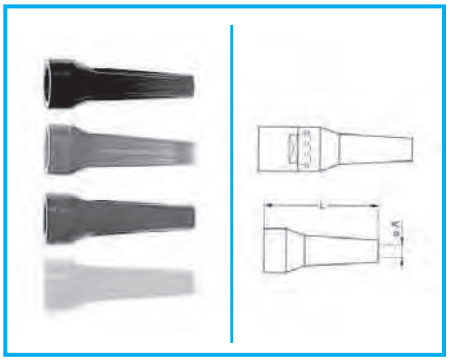

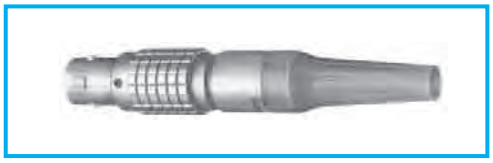

基本仕様

- 材質：ポリウレタンエラストマー
- 乾燥状態での使用可能温度：－40℃～＋80℃

９色の製品を用意しています。
ご注文の際に部品番号の末尾でご指定ください。

スリーブの色

Ref.	色
A	ブルー
B	ホワイト
G	グレー
J	イエロー
M	ブラウン
N	ブラック
R	レッド
S	オレンジ
V	グリーン

部品番号	寸法（mm）				シリーズ	スリーブフィットのためのナットの製品番号
	ベンドレリーフ		ケーブル径			
	A	L	max	min		
GMA.0B.025.D（※）	2.5	24	2.9	2.5	0B	FFM.0B.130.LC
GMA.0B.030.D（※）	3.0	24	3.4	3.0	0S	FFM.0S.130.LC
GMA.0B.035.D（※）	3.5	24	3.9	3.5	0E	FFM.0E.130.LC
GMA.0B.040.D（※）	4.0	24	4.4	4.0		
GMA.0B.045.D（※）	4.5	24	5.2	4.5	0K	
GMA.1B.025.D（※）	2.5	30	2.9	2.5	1B	FFM.1B.130.LC
GMA.1B.030.D（※）	3.0	30	3.4	3.0	1S	FFM.1S.130.LC
GMA.1B.035.D（※）	3.5	30	3.9	3.5		
GMA.1B.040.D（※）	4.0	30	4.4	4.0		
GMA.1B.045.D（※）	4.5	30	4.9	4.5		
GMA.1B.054.D（※）	5.4	30	6.0	5.4		
GMA.1B.065.D（※）	6.5	30	7.0	6.5		
GMA.2B.040.D（※）	4.0	36	4.5	4.0	2B	FFM.2B.130.LC
GMA.2B.045.D（※）	4.5	36	5.0	4.5	2S	FFM.2S.130.LC
GMA.2B.050.D（※）	5.0	36	5.5	5.0		
GMA.2B.060.D（※）	6.0	36	6.5	6.0		
GMA.2B.070.D（※）	7.0	36	7.7	7.0		
GMA.2B.080.D（※）	7.8	36	8.8	7.8		
GMA.3B.050.D（※）	4.5	42	5.2	4.5	3S	FFM.3S.130.LC
GMA.3B.070.D（※）	7.0	42	7.2	7.0	3B	FFM.3B.130.LC
GMA.3B.080.D（※）	8.0	42	8.9	8.0	4S	FFM.4S.130.LC
GMA.3B.090.D（※）	9.0	42	10.0	9.0		
GMA.4B.080.D（※）	8.0	60	9.0	8.0	4S	FFM.4S.130.LC
GMA.4B.010.D（※）	10.0	60	10.9	10.0	4B	FFM.4B.130.LC
GMA.4B.011.D（※）	11.0	60	11.9	11.0		
GMA.4B.012.D（※）	12.0	60	13.0	12.0		
GMA.4B.013.D（※）	13.5	60	14.5	13.5		

部品番号末尾（※）はスリーブ色がグレーを意味しています。
他の色のスリーブをご注文になる場合は、上記の表をご覧になり（※）の部分をご希望の色コードに置き換えてください。

アクセサリー　スリーブ/マイクロスイッチ

GMA　シリコンエラストマー製スリーブ

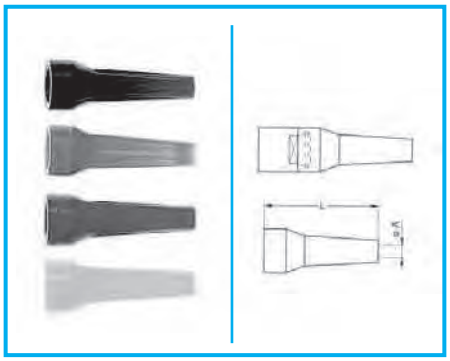

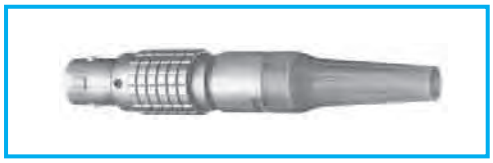

基本仕様

- 材質：シリコンエラストマー
- 乾燥状態での使用可能温度：－60℃～＋120℃
- 水蒸気内での使用可能温度：-140℃
- 耐燃焼性：燃えにくい（ＵＬの規格外）

スリーブは高温もしくは水蒸気内での使用を念頭にデザインされたものです。
前出のものとは違い、シリコンエラストマーは広いレンジの温度幅でそのフレキシビリティを保持することが知られています。
９色の製品を用意しています。
ご注文の際に部品番号の末尾でご指定ください。

スリーブの色

Ref.	色
A	ブルー
B	ホワイト
G	グレー
J	イエロー
M	ブラウン
N	ブラック
R	レッド
S	オレンジ
V	グリーン

部品番号	寸法（mm）				シリーズ	スリーブフィットのためのナットの製品番号
	ベンドレリーフ		ケーブル径			
	A	L	max	min		
GMA.0B.025.R（※）	2.5	27	2.9	2.5	0B 0S	FFM0B.130.LC FFM0S.130.LC
GMA.0B.030.R（※）	3.0	27	3.4	3.0		
GMA.0B.035.R（※）	3.5	27	3.9	3.5		
GMA.0B.040.R（※）	4.0	27	4.4	4.0		
GMA.0B.045.R（※）	4.5	27	5.2	4.5		
GMA.1B.025.R（※）	2.5	34	2.9	2.5	1B 1S	FFM.1B.130.LC FFM.1S.130.LC
GMA.1B.030.R（※）	3.0	34	3.4	3.0		
GMA.1B.035.R（※）	3.5	34	3.9	3.5		
GMA.1B.040.R（※）	4.0	34	4.4	4.0		
GMA.1B.045.R（※）	4.5	34	5.0	4.5		
GMA.1B.051.R（※）	5.1	34	5.6	5.1		
GMA.1B.057.R（※）	5.7	34	6.2	5.7		
GMA.1B.063.R（※）	6.3	34	7.0	6.3		
GMA.2B.040.R（※）	4.0	41	4.4	4.0	2B 2S	FFM.2B.130.LC FFM.2S.130.LC
GMA.2B.045.R（※）	4.5	41	5.0	4.5		
GMA.2B.051.R（※）	5.1	41	5.6	5.1		
GMA.2B.057.R（※）	5.7	41	6.2	5.7		
GMA.2B.063.R（※）	6.3	41	7.0	6.3		
GMA.2B.071.R（※）	7.1	41	7.9	7.1		
GMA.2B.080.R（※）	8.0	41	9.0	8.0		

部品番号末尾（※）はスリーブ色がグレーを意味しています。
他の色のスリーブをご注文になる場合は、上記の表をご覧になり（※）の部分をご希望の色コードに置き換えてください。

ERA. 3Y固定レセプタクル用マイクロスイッチ

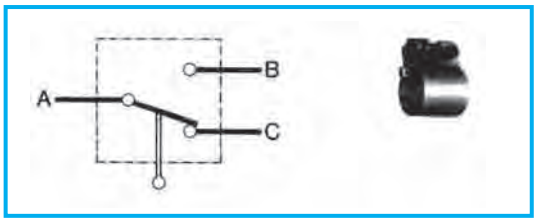

パーツナンバー

ERA. 3Y. 260. CZZ

各部の名称と構造

固定ソケット

❶シェル
❷アースクラウン
❸キャステレートナット
❹六角ナット
❺サークリップ
❻インシュレータ
❼メスコンタクト
❽シーリング・リング

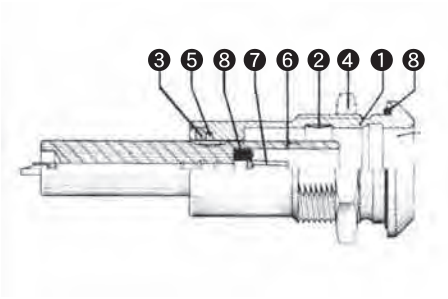

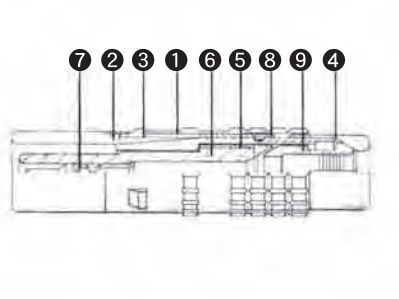

ストレートプラグ

❶アウターシェル
❷インナーシェル
❸ラッチスリーブ
❹コレットナット
❺センターピース
❻インシュレータ
❼オスコンタクト
❽サークリップ
❾コレット

技術特性　材質・表面仕上仕様

Yシリーズ

各部の名称		材質(標準)	表面仕上仕様(μm)			
			Cu	Ni	Cr	Au
アウターシェル・コレットナット		黄銅(UNS C 385)	0.5	3	0.3	
アースクラウン		Cu-Be(FS-QQ-C-530)	0.5	3		0.15min
ラッチスリーブ		特殊黄銅	0.5	3	0.3	
ロックリング		黄銅(UNS C 385)	0.5	3		
インナースリーブ		黄銅(UNS C 385)	0.5	3		
その他の金属部品		黄銅(UNS C 385)	0.5	3		
O-リング		シリコンラバー(UNS D 200)				
インシュレータ		テフロン(UNS D 1457-83)				
		ピーク(MIL-P-46183)				
オスコンタクト		黄銅(UNS C 385)	0.5	3		1.5
アウターシェル・コレットナット		Cu-Be(FS-QQ-C-530)	0.5	3		2.0
挿抜耐久	Cycle	>1000				
使用温度	℃	-55～+230(-67°F～+446°F)				

表面仕上規格
ニッケル:FS-QQ-N-290A
クローム:FS-QQ-C-320B
金　MIL-G-45204C
タイプ1クラス1

技術特性/パネルカット寸法

S・Y・Bシリーズ シリコンインシュレーター使用タイプ

各部の名称	材質(標準)	表面仕上仕様(μm)			
		Cu	Ni	Cr	Au
アウターシェル・コレットナット	黄銅(UNS C 385)	0.5	3	0.3	
アースクラウン	黄銅(UNS C 385)	0.5	3		1.5
	青銅(UNS C 544)	0.5	3		1.5
	Cu-Be(FS-QQ-C-530)	0.5	3		1.5 1)
ラッチスリーブ	特殊黄銅	0.5	3	0.3 1)	
クリンピングスリーブ	銅(UNS C 187)	0.5	3		
テーパーワッシャ	青銅(UNS C 521)	0.5	3		
その他の金属部品	黄銅(UNS C 385)	0.5	3		
インシュレータ	ピーク材(MIL-P-46183)				
	シリコンラバー(UNS D 200)				
ケーブルベンドレリーフ	ポリウレタン				
オスコンタクト	黄銅(UNS C 385)	0.5	3		1.5
メスコンタクト	青銅(UNS C 544)	0.5	3		2.0
	Cu-Be(FS-QQ-C-530)	0.5	3		2.0
挿抜耐久	Cycle	>1000			
使用温度	℃	-40～+80(-40°F～+176°F)			

表面仕上規格
ニッケル:FS-QQ-N-290A
クローム:FS-QQ-C-320B
金　MIL-G-45204C
タイプ1クラス1
1)シリーズ1Y-3Y用

パネルカット寸法

シリーズ	寸法(mm)		
	A	B	L
0S	9.1	8.3	13.5
1S	12.1	10.6	17.0
2S	15.1	13.6	21.5
3S	18.2	16.6	27.0
4S	25.2	23.6	34.0
1Y.405	16.9	-	22.0
1Y.410	16.9	-	22.0
1Y.416	16.1	14.6	22.0
3Y	24.2	22.6	35.5
6Y	55.3	-	67.5
4B	25.2	23.6	34.0
5B	35.2	33.6	44.0

モデル:HGP・EWB(気密タイプ)

シリーズ	寸法(mm)		
	A	B	L
0S	12.1	-	17.0
1S	14.1	-	20.5
2S	16.1	-	22.5
3S	20.2	-	28.5

モデル:防水タイプ

シリーズ	寸法(mm)		
	A	B	L
0E	14.1	12.6	20.5
1E	16.1	14.6	22.5
2E/K	20.2	18.6	29.0
3E	24.2	22.6	35.5
4E	30.2	28.6	43.0

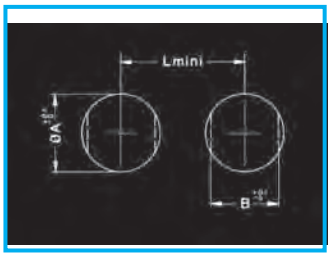

試験電圧/定格電流

主なるコネクタの試験電圧に関して

試験電圧（Ｕｅ）：
（計測方法はＩＥＣ６０５１２−２ test ４aに準ずる）

絶縁破壊電圧の75%に相当します。
テスト電圧は５００Ｖ/ｓで、テスト時間は1分です。
このテストでは、プラグとソケットを接続し、プラグ側にのみ電源を供給した上で実施します。

使用電圧（Ｕｓ）

$$Us = \frac{Ue}{3}$$

警告；
いくつかの用途には、使用電圧について、非常に厳しい電気器具の安全規則を課されたものがあります。
その場合、通電される部品の沿面距離と空間距離に従って、使用電圧を決定します。
コネクタの選択につきましては、該当する安全基準をお確かめの上、当社にご相談ください。

電圧値につきましては、各シリーズの絶縁体のタイプを示す表をご覧ください。
電圧値は、海面レベルで計測された数値を同等となりますが、標高2000ｍまでの使用に適用できます。

標高の高い場所で装置を使用する場合、使用パーツ間のエア・クリアランスを下記の係数値をもとに増加させる必要があります。
従って、試験電圧をこの係数にて割ってください。

標　高	効　率
2000	1.00
3000	1.14
4000	1.29
5000	1.48

定格電流

（計測方法はＩEC60512−3 test ５aに準ずる）

カタログの中に表示された定格電流は、同時にすべてのコンタクトに使用することができます。
定格電流は、コネクタの平均上昇温度40℃に相当します。

電流量につきましては、各シリーズの絶縁体タイプを示す表をご覧ください。

尚、高温で使用する場合、許容定格電流は低くなり、絶縁体が許容できる使用温度で当該素材を使用すると定格電流はゼロに近づいていきます。
多くの場合、電流は導体の寸法、またはプリント回路の寸法に左右されます。

警告：
一般的には、通電状態でコネクタの取り外しはすべきではありません。

ＰＥＥＫ絶縁体を持つコネクタには、許容できる最大電流は、使用温度（Ｔ）によって下記のグラフのようなカーブを描きます。

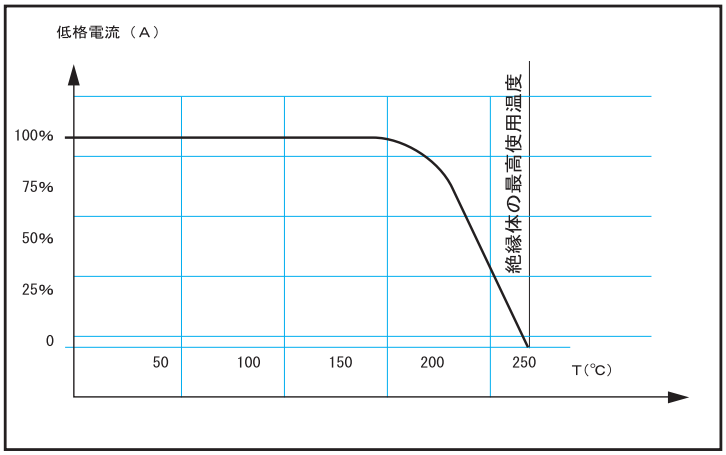

注記：各々のコネクタに関する試験電圧・使用電圧の計算式に関してご用命がある場合は当社にお問合わせください。

高電圧コネクタ構造図

■標準シェルボディタイプ　例）FFB. 3S. 410シリーズ

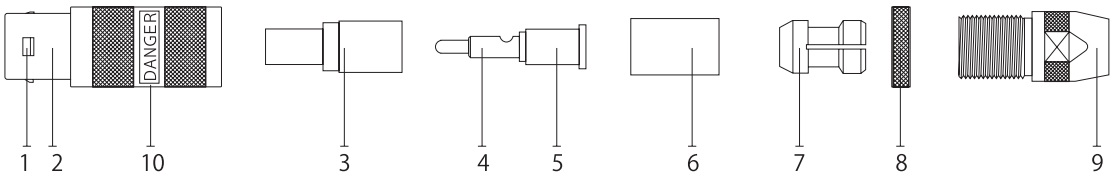

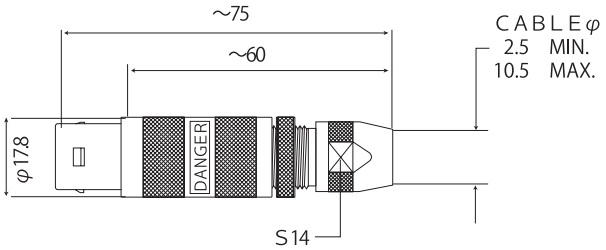

No.	仕様	No.	仕様
1	ラッチスリーブ	6	ミッドピース
2	アウターシェル	7	コレット
3	インシュレーター	8	セーフティリング
4	オスコンタクト	9	コレットナット
5	インシュレーター	10	ラベル

■小型高性能タイプ　例）FFB. 3Y. 425シリーズ

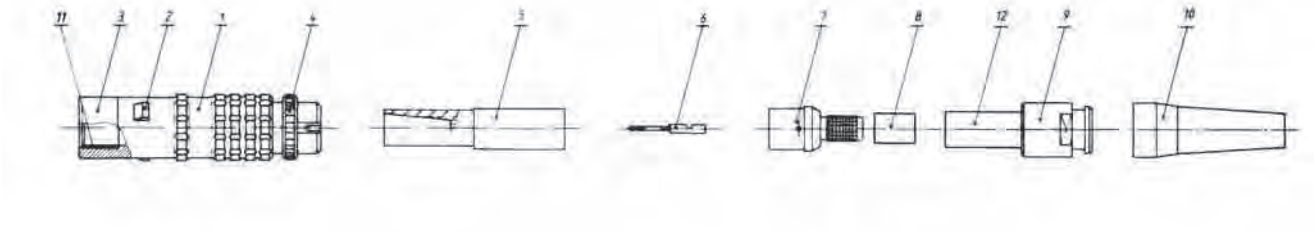

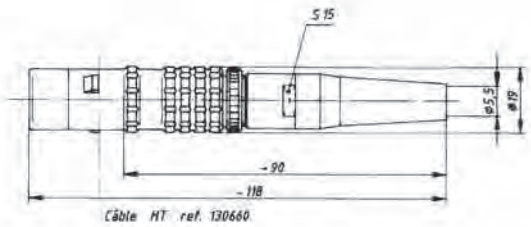

No.	仕様	No.	仕様
1	アウターシェル	7	シールド固定用インナーシェル
2	ラッチ	8	クリンプフェルール
3	インナーシェル	9	バックナット
4	セーフティリング	10	スリーブ
5	シリコンインシュレーター	11	インシュレーティングリング
6	オスコンタクト	12	収縮チューブ

05シリーズ単極コネクタ

05シリーズは、核物理学研究向けの単極小型高電圧コネクタとして開発されました。
試験電圧が交流12kVの小型クリンプコンタクトを使用しています。レモ独自のプッシュプルシステムで、容易な操作で挿抜が可能です。また、セーフティナットの採用により、導通時の脱着事故を防ぐなど安全性保持を強く意識したコネクタです。05シリーズは軽量であることや、スペース節減が重要であるアプリケーションに最適です。

パーツ名称

コネクタ

固定式レセプタクル

①シェル
②クリンプバックエンド
③六角ナット
④ロックワッシャ
⑤インシュレーター
⑥メスコンタクト
⑦クリンプフェルール

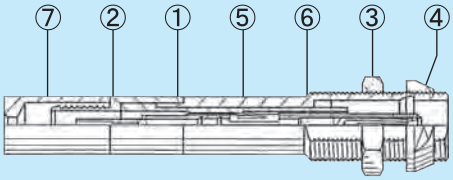

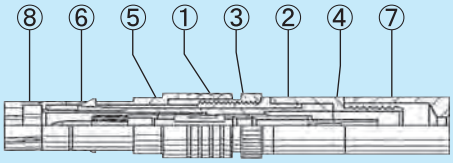

ストレートプラグ

①シェル
②ラッチスリーブ
③セーフティナット
④クリンプバックエンド
⑤インシュレーター
⑥オスコンタクト
⑦クリンプフェルール
⑧アースクラウン

HVコンタクト

①オスコンタクト
②インシュレーター
③クリップ
④シーリンググランド

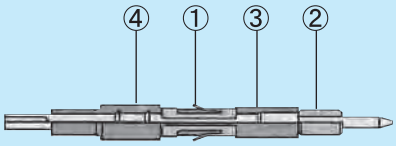

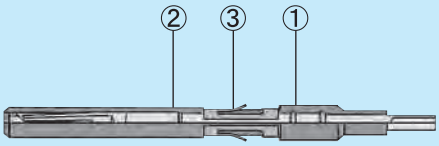

①メスコンタクト
②インシュレーター
③クリップ

技術的特性

機械環境特性

特性	値	規格
コンタクト保持力	40N	IEC60512-8 test15a
使用温度	-20℃～+125℃	
挿抜保証回数	>200回	IEC60512-5 test9a
気候クラス	20/125/21	IEC60068-1
放射線耐性	$>10^6$ Gy	

電気的特性

特性	値	標準規格
試験電圧	12kV(1min.)	IEC60512-2 test4a
定格電流	4A	IEC60512-3 test5a
接触抵抗	<8mΩ	IEC60512-2 test2a
シールド抵抗	<150mΩ	IEC60512-2 test2f
絶縁抵抗	$<10^{12}$mΩ	IEC60512-2 test3a

コネクタ材質

部品	材質（標準）	表面仕様（Ni μm）
アウターシェル・クリンプ	アルミニウム(AA6012)	5
セーフティナット	アルミニウム(AA6012)	赤色アノダイズ
アースクラウン	アルミニウム	5
ラッチスリーブ	アルミニウム	5
ロックワッシャ	アルミニウム(AA6012)	赤色アノダイズ
インシュレーター	PEEK	-
クリンプフェルール	アルミニウム(AA6012)	5

コンタクト

部品	材質（標準）	表面処理		
		Cu	Ni	Au
オスコンタクト	真鍮(UNS C38500)	0.5	3	1.5
メスコンタクト	青銅(UNS C54400)	0.5	3	1.5
コンタクトクリップ	Cu-Be (QQ-C-530)	-		
インシュレーター	PEEK	-		
シーリング	シリコンPVMQ	-		

05シリーズ単極コネクタ

モデル

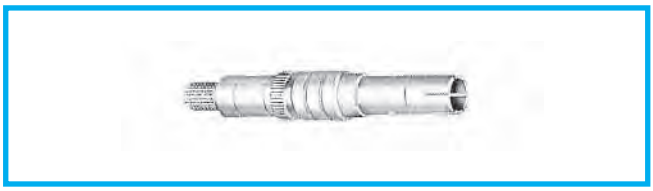

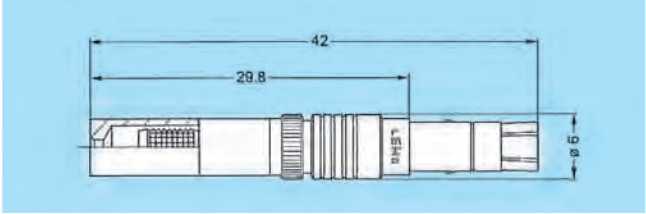

FFR ストレートプラグ　ケーブルクリンプタイプ セーフティナット付

パーツナンバー	ケーブルグループ
FFR.05.403.LLAE141	1
FFR.05.403.LLAE142	2

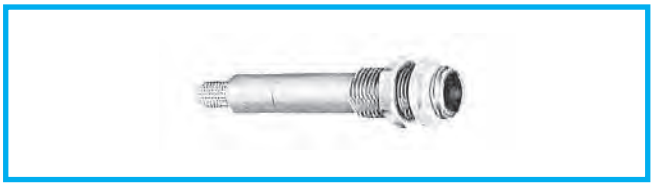

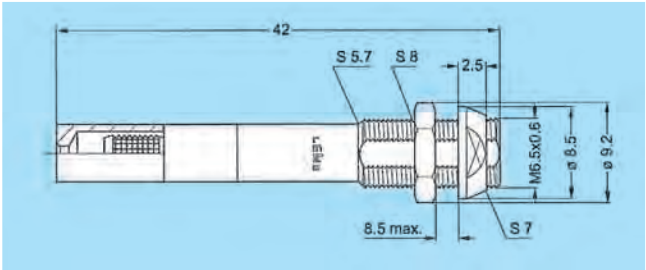

PES 固定式レセプタクル　ケーブルクリンプタイプ ナット2個取付

パーツナンバー	ケーブルグループ
PES.05.403.LLLE141	1
PES.05.403.LLLE142	2

推薦する高電圧ケーブル

ケーブルグループ	パーツナンバー	CERNタイプ	導電体			誘電体		シールド	ケーブル外径		コロナスクリーン
			構成	材質	サイズ	材質	サイズ	材質	材質	サイズ	
1	DRAKA	HTC 50-1-1	7×0.17	CuSn	0.51	PE solid	1.5	CuSn 16×4×0.1	Polyo-lefine	3.3	○
2	HABIA 31789-004-001	HFI 150 mini coax	Mono	Cu	0.16	HFI150	0.5	Drain 2×0.1 Alu polyester	HFI150	1.15	×

5Gシリーズ50極コネクタ

5Gシリーズは、CERNでもATLAS核物理研究用の多極高電圧コネクタとして開発されました。試験電圧が交流12 kVの05シリーズと同じ、クリンプコンタクトを50極使用しています。レモ独自のプッシュプルシステムで、容易な操作で挿抜が可能です。また、セーフティナットの採用により、導通時の脱着事故を防ぐなど安全性保持を強く意識したコネクタです。キー位置はRもしくはWからご選択頂けます。

パーツ名称

コネクタ

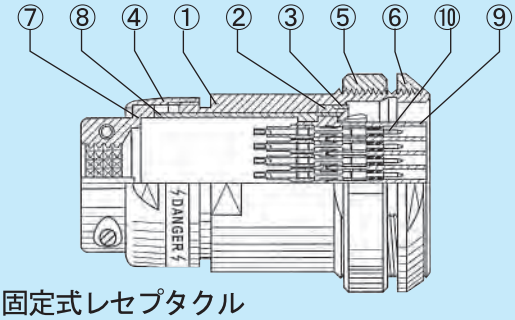

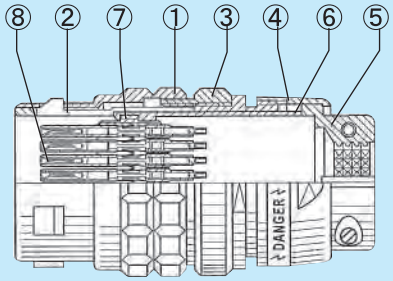

固定式レセプタクル

①シェル
②アースクラウン
③リテイニングリング
④クリンプコレットナット
⑤丸ナット
⑥ロックワッシャ
⑦ケーブルコレットアダプタ付
⑧キードミッドピース
⑨インシュレーター
⑩オスコンタクト

ストレートプラグ

①アウターシェル
②ラッチスリーブ
③セーフティナット
④クリンプコレットナット
⑤アダプタケーブルコレット
⑥キードミッドピース
⑦インシュレーター
⑧メスコンタクト

HVコンタクト

オスコンタクト

①オスコンタクト
②インシュレーター
③クリップ
④シーリングランド

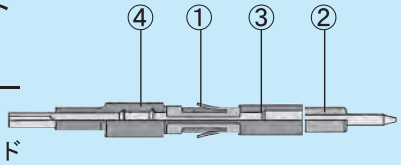

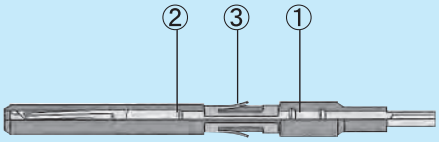

メスコンタクト

①メスコンタクト
②インシュレーター
③クリップ

技術的特性

機械環境特性

特性	値	規格
コンタクト維持力	40N	IEC60512-8 test15a
使用温度	-20℃～+125℃	
挿抜保証回数	100回	IEC60512-5 test9a
気候クラス	20/125/21	IEC60068-1
放射線耐性	$>10^6$ Gy	

電気的特性

特性	値	標準規格
試験電圧	12kV(1min.)	IEC60512-2 test4a
定格電流	4A	IEC60512-3 test5a
接触抵抗	<8mΩ	IEC60512-2 test2a
シールド抵抗	<150mΩ	IEC60512-2 test2f
絶縁抵抗	$<10^{12}$mΩ	IEC60512-2 test3a

5Gシリーズ50極コネクタ

コネクタ材質

部品	材質（標準）	表面仕様（Ni μm）
アウターシェル・クリンプ	アルミニウム(AA6012)	透明アノダイズ
セーフティナット	アルミニウム(AA6012)	赤色アノダイズ
アースクラウン	アルミニウム	5
ラッチスリーブ	アルミニウム	5
ロックワッシャ	アルミニウム(AA6012)	透明アノダイズ
インシュレーター	PEEK	–
その他	アルミニウム(AA6012)	透明アノダイズ

コンタクト

部品	材質（標準）	表面処理		
		Cu	Ni	Au
オスコンタクト	真鍮(UNS C38500)	0.5	3	1.0
メスコンタクト	青銅(UNS C54400)	0.5	3	1.5
コンタクトクリップ	Cu-Be (QQ-C-530)	–		
インシュレーター	PEEK	–		
シーリング	シリコンPVMQ	–		

モデル

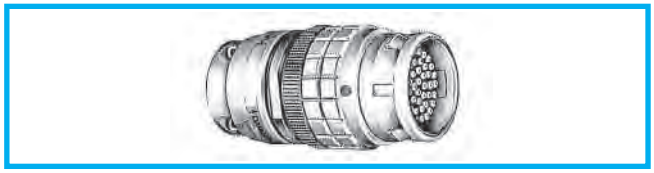

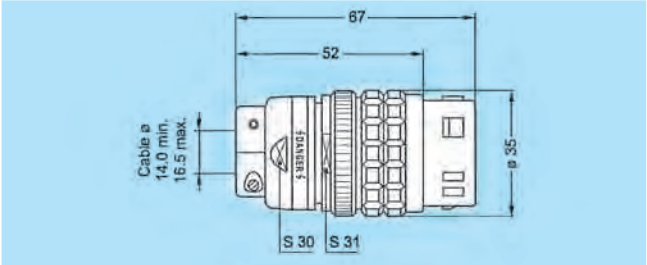

FG※ **ストレートプラグ　キー（R～W）**
ケーブルクリンプタイプ　セーフティナット付

パーツナンバー	ケーブルグループ
FGR.5G.450.LLAY5T1	1
FGR.5G.450.LLAY5T2	2
FGW.5G.450.LLLY5T1	1
FGW.5G.450.LLLY5T2	2

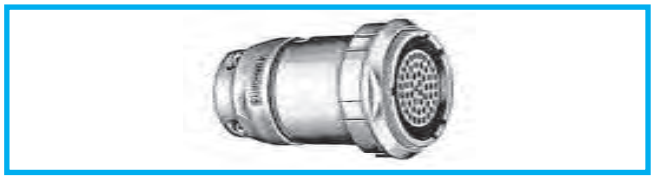

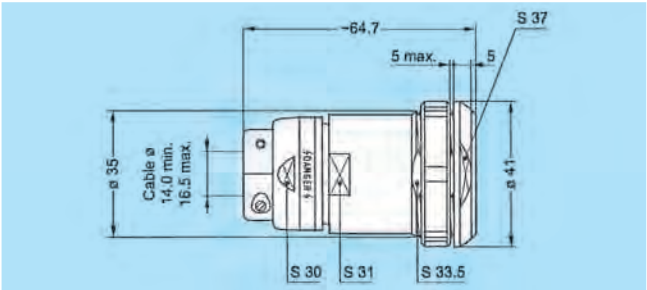

PH※ **固定式レセプタクル　キー（R～W）**
ケーブルクリンプタイプ　ナット2個取付
バックパネルマウント型

パーツナンバー	ケーブルグループ
PHR.5G.450.LLLY5T1	1
PHR.5G.450.LLLY5T2	2
PHW.5G.450.LLAY5T1	1
PHW.5G.450.LLAY5T2	2

推薦する高電圧ケーブル

ケーブルグループ	パーツナンバー	CERNタイプ	タイプ/Nb導体	導電体			誘電体		シールド	ケーブル外径		コロナスクリーン
				構成	材質	サイズ	材質	サイズ	材質	材質	サイズ	
1	SILISOL CEPMB_ 56×0.12mm²		Multi/56	7×0.15	CuSn	0.45	PE	1.5	CuSn +Alu	Silic	14.5	×
1	ABBNK-45/94	HTC 50-1-1	Mono/1	7×0.17	CuSn	0.51	PE solid	1.5	CuSn 16×4×0.1	Polyo-lefine	3.3	○
2	HABIA 31789-004-001	HTC 150mini coax	Mono/1	Mono	Cu	0.16	HFI 150	0.5	Drain 2×0.1 +Alu polyester	HFI150	1.15	×

LEMO

ケーブル加工　仕様書

下記にご記入の上、レモジャパン株式会社　営業部宛にてＦＡＸまたはご連絡ください。

FAX番号：【本社】03-5446-5511　【神戸事務所】078-846-2036

お名前　　ご担当者

会社名

お役職/部署名

電話番号/内線番号　　FAX番号

郵便番号　　ご住所

Ｅ－ＭＡＩＬアドレス

アッセンブリ数量：　　長さ（　　）

コネクタ：

ＥＮＤ＃１　　ＥＮＤ＃２

ベンドレリーフ：□無し　□あり　　ありの場合　色は：

ＥＮＤ＃１　　ＥＮＤ＃２

お客様のアプリケーション

お客様支給のケーブル□あり　ありの場合、ケーブルの仕様をご提示ください。

□無し　無しの場合、ご指定のケーブルはありますか？□いいえ　□はい

はいの場合、使用をご希望のケーブルのメーカー名と品番をお知らせください。

はい場合、下記にご記入ください。

コンダクタ数：　　ツイステッドペア：□いいえ　□はい　　ワイヤーケージ：

シールド：□いいえ　□はい　はいの場合、タイプは

ケーブルの材質/ケーブルの色

ご使用環境　電圧：＿＿＿＿　電流：＿＿＿＿　温度：最高　＿＿＿＿　最低＿＿＿＿

オートクレービング：□無し　□あり　ありの場合、回転数は：

□滅菌：タイプ：　　□放射線：タイプ

□液体：タイプ　　□薬品；タイプ

□ガス；タイプ　　□浸水：深さ：

□クリーン　□水の噴霧　□塩水噴霧　□土　□その他

□プロトタイプご注文数　　□ご希望納期

□生産品：ご注文数　　□ご希望納期

□ＥＡＵ　　□ご予算：￥

□図面があればご添付ください。

MEMO

LEMO HEADQUARTERS

SWITZERLAND
LEMO SA
Chemin des Champs-Courbes 28 - P.O. Box 194 - CH-1024 Ecublens
Tel. (+41 21) 695 16 00 - Fax (+41 21) 695 16 02 - e-mail: info@lemo.com

LEMO SUBSIDIARIES

AUSTRIA
LEMO Elektronik GesmbH
Lemböckgasse 49/E6-3
1230 Wien
Tel: (+43 1) 914 23 20 0
Fax:(+43 1) 914 23 20 11
sales@lemo.at

CANADA
LEMO Canada Inc
44 East Beaver Creek Road, unit 20
Richmond Hill, Ontario L4B 1G8
Tel: (+1 905) 889 56 78
Fax: (+1 905) 889 49 70
info-canada@lemo.com

CHINA / HONG KONG
LEMO Electronics (Shanghai) Co., Ltd
1st Floor, Block E,
18 Jindian Road, Pudong, Shanghai
China 201206
Tel: (+86 21) 5899 7721
Fax: (+86 21) 5899 7727
cn.sales@lemo.com

DENMARK
LEMO Denmark A/S
Gammel Mosevej 46
2820 Gentofte
Tel: (+45) 45 20 44 00
Fax: (+45) 45 20 44 01
info-dk@lemo.com

FRANCE
LEMO France Sàrl
24/28 Avenue Graham Bell
Bâtiment Balthus 4
Bussy Saint Georges
77607 Marne la Vallée Cedex 3
Tel: (+33 1) 60 94 60 94
Fax: (+33 1) 60 94 60 90
info-fr@lemo.com

GERMANY
LEMO Elektronik GmbH
Hanns-Schwindt-Str. 6
81829 München
Tel: (+49 89) 42 77 03
Fax: (+49 89) 420 21 92
info@lemo.de

HUNGARY
REDEL Elektronika Kft
Nagysándor József u. 6-12
1201 Budapest
Tel: (+36 1) 421 47 10
Fax: (+36 1) 421 47 57
info-hu@lemo.com

ITALY
LEMO Italia srl
Viale Lunigiana 25
20125 Milano
Tel: (+39 02) 66 71 10 46
Fax: (+39 02) 66 71 10 66
sales.it@lemo.com

JAPAN
LEMO Japan Ltd
2-7-22, Mita,
Minato-ku, Tokyo, 108-0073
Tel: (+81 3) 54 46 55 10
Fax: (+81 3) 54 46 55 11
lemoinfo@lemo.co.jp

NETHERLANDS / BELGIUM
LEMO Connectors Benelux
De Trompet 1060
1967 DA Heemskerk
Tel. (+31) 251 25 78 20
Fax (+31) 251 25 78 21
info@lemo.nl

NORWAY / ICELAND
LEMO Norway A/S
Stanseveien 6B
0975 Oslo
Tel: (+47) 22 91 70 40
Fax: (+47) 22 91 70 41
info-no@lemo.com

SINGAPORE
LEMO Asia Pte Ltd
4 Leng Kee Road,
#06-09 SiS Building
Singapore 159088
Tel: (+65) 6476 0672
Fax: (+65) 6474 0672
sg.sales@lemo.com

SPAIN / PORTUGAL
IBERLEMO SAU
Brasil, 45, 08402 Granollers
Barcelona
Tel: (+34 93) 860 44 20
Fax: (+34 93) 879 10 77
info-es@lemo.com

SWEDEN / FINLAND
LEMO Nordic AB
Mariehällsvägen 39A
168 65 Bromma
Tel: (+46 8) 635 60 60
Fax: (+46 8) 635 60 61
info-se@lemo.com

SWITZERLAND
LEMO Verkauf AG
Grundstrasse 22 B
6343 Rotkreuz
Tel: (+41 41) 790 49 40
Fax: (+41 41) 790 49 43
ch.sales@lemo.com

UNITED KINGDOM
LEMO UK Ltd
12-20 North Street
Worthing, West Sussex,
BN11 1DU
Tel: (+44 1903) 23 45 43
Fax: (+44 1903) 20 62 31
lemouk@lemo.com

USA
LEMO USA Inc
P.O. Box 2408
Rohnert Park, CA 94927-2408
Tel: (+1 707) 578 88 11
(+1 800) 444 53 66
Fax:(+1 707) 578 08 69
info@lemousa.com

© CAT.MM.LJP.P0412 updated 2023.06

LEMO DISTRIBUTORS

AUSTRALIA, BRAZIL, CHILE, CZECH REPUBLIC, GREECE, INDIA, ISRAEL, NEW ZEALAND, PAKISTAN, POLAND, RUSSIA, SOUTH AFRICA, SOUTH KOREA, TAIWAN, TURKEY, UKRAINE

www.lemo.com

LEMO

レモ ジャパン株式会社

本　　社 〒108-0073 東京都港区三田2-7-22

e-mail info-jp@lemo.com
HP www.lemo.co.jp